Pioneer sound.vision.soul

사용설명서

멀티 CD 컨트롤 고출력 CD 플레이어
(FM/AM 튜너 기능 장착)

DEH-P2650

안전상의 주의

안전하고 올바르게 사용하기 위해서 반드시 지켜주십시오.

1. 사용 전에 〈안전상의 주의〉와 〈사용설명서〉를 잘 읽은 후 올바르게 사용해 주십시오.
2. 읽은 후 언제라도 볼 수 있는 곳에 반드시 보관해 주십시오.
3. 〈안전상의 주의〉에 쓰여진 내용은 카오디오, 네비게이션 시스템, TV, 모니터 등 전반에 대한 내용을 기재하고 있습니다.

안전상의 주의, 취급설명서, 장착설명서 및 제품 표시는 제품을 안전하고 올바르게 사용하기 위해 고객이나 다른 사람들에게 행해질 수 있는 위해나 재산손해를 미연에 방지하기 위해 안내그림을 표시 해두었습니다. 그 표시와 의미는 아래와 같습니다.

■ 표시 내용을 무시하고 잘못된 사용방법으로 취급했을 경우에 발생할 수 있는 피해나 위험정도를 다음 표시로 구분해서 설명하고 있습니다.

경고
이 표시는 〈사람이 사망 또는 중상을 입을 가능성이 예상되어지는 내용〉을 표시하고 있습니다.

주의
이 표시는 〈사람이 상해를 입을 가능성이 예상되는 내용 및 물질적인 손해의 발생이 예상되는 내용〉을 표시하고 있습니다.

■ 보호받는 내용의 종류를 다음의 그림 표시로 구분해서 설명하고 있습니다.

이 그림 표시는 주의 (경고를 포함) 하지 않으면 안된다는 내용 입니다	이 그림 표시는 금지(해서는 안되는 것)의 내용입니다.	이 그림 표시는 반드시 행해야 하는 강제 내용 입니다

경 고

〔사용조건〕

DC12V 차량 전용입니다.
대형 트럭이나 버스 등의 24V 자동차는 사용하지 말아주세요. 고장, 화재 등의 원인이 됩니다.

〔접속, 장착〕

전방의 시야나 안전장치, 운전방해가 되는 곳에는 장착하지 마십시오.
전방의 시야를 방해하는 장소나 에어백 등 안전장치의 방해가 되는 곳, 스티어링, 쉬프트 레버, 브레이크 페달 등의 운전조작에 지장을 초래하는 장소, 동승자에게 위험을 미치게 하는 장소에는 장착하지 말아주세요. 교통사고나 상처의 원인이 됩니다.

차체에 구멍을 뚫을 때 주의 하십시오.
차체에 구멍을 뚫어 장착하는 곳은 반드시 파이프류, 탱크, 전기배선 등의 위치를 확인한 후, 위제품들과 간섭 혹은 접촉하는 일이 없도록 주의해서 행해주세요. 사고나 화재의 원인이 됩니다.

장착에는 보안부품의 볼트나 너트를 절대로 사용하지 마십시오.
차체의 볼트나 너트를 사용하는 곳에는 스티어링, 브레이크 계통이나 탱크등의 보안부품은 절대로 사용하지 말아주세요. 위의 제품들을 사용하면 제어불능이나 화재의 원인이 됩니다.

작업중에는 배터리의 단자를 떼어내십시오.
접속, 장착의 작업중에는 배터리의 단자를 떼어내 주세요. 쇼트사고에 의한 감전이나 상처의 원인이 됩니다.

⚠경 고

〔이상시의 처치〕

퓨즈는 규정 용량의 퓨즈를 사용 하십시오.
퓨즈를 교환할때는 반드시 표시된 규정 용량의 퓨즈를 사용해주세요. 규정 용량 이상의 퓨즈를 사용하면 고장, 화재의 원인이 됩니다.

⚠주 의

〔사용조건〕

실제 교통 규칙에 따라서 주행 하십시오.
네비게이션에 의한 경로 안내나 좌, 우회전 등의 음성안내 시에도 반드시 실제 표시나 교통 규칙에 따라서 주행해주세요. 교통사고의 원인이나 도로교통법 위반이 되는 경우도 있습니다.

〔접속, 장착〕

장착, 배선은 전문 장착점에 의존 하십시오.
장착, 배선에는 전문 기술과 경험이 필요합니다. 안전을 위해 전문 장착점에 의뢰해 주세요.

물이 있는 곳이나 먼지가 많은 곳에 장착하지 마십시오.
문 가까이 혹은 빗물이 튀기 쉬운 곳이나 먼지가 많은 곳에 장착하는 일을 삼가해 주세요. 물이나 먼지가 들어가면 발연이나 발화, 감전의 원인이 되는 경우도 있습니다.

반드시 부속부품을 지정한대로 사용 하십시오.
지정품 이외의 부품을 사용하면, 기기 내부의 부품을 망가뜨리거나 단단히 고정되지 않아 위험합니다.

안테나의 엘리먼트는 차폭보다 더 나오지 않도록 장착 하십시오.
안테나의 엘리먼트가 차폭보다 더 나오지 않을 장소, 또는 차의 앞뒤로 나오지 않을 장소를 선택해서 장착해 주세요. 보행자 등에게 접촉되어 사고의 원인이 되는 경우도 있습니다.

진동이 많은 곳이나 불안정한 곳에 장착하지 마십시오.
떨어져서 사고나 상처의 원인이 되는 경우도 있습니다.

천장 등 불안정한 곳에 장착하지 마십시오.
장착설명서(사용설명서)에 지정된대로 올바르게 접속하지 않으면 고장, 화재나 사고 등의 원인이 되는 경우도 있습니다.

통풍구나 방열판을 막지 마십시오.
통풍구나 방열을 막으면 내부에 열이 누적되어 화재의 원인이 되는 경우도 있습니다.

⚠경 고

〔접속, 장착〕에 이어서

접지선을 뺄때는 보안 부품의 볼트나 너트를 절대로 사용하지 마십시오.
차체의 볼트나 너트를 사용해서 접지선을 뺄때는 스티어링이나 브레이크 계통 등의 보안 부품의 볼트나 너트는 절대로 사용하지 말아주세요. 사고 등의 원인이 됩니다.

코드류는 운전 조작의 방해가 되지 않도록 배치하십시오.
코드류는 운전 조작의 방해가 되지 않도록 배치하고, 접착테이프 등으로 고정시켜 주세요. 스티어링이나 쉬프트 레버, 브레이크 페달 등에 감기면 위험합니다.

전원 리드선에 다른 기종의 전원을 접속하지 마십시오.
전원 리드선의 피복을 자르고 다른 기기의 전원을 빼는 일은 절대로 금지해주세요. 리드선의 전류 용량을 초과할 경우 화재, 감전 등의 원인이 됩니다.

코드류는 절대로 도중에 자르지 마십시오.
코드류에는 퓨즈 등이 붙어 있는 경우가 있으므로 절대 도중에 절단하거나 짧게해서 사용하지 말아주세요. 만일의 경우에 보호회로가 작동하지 않게 되고 화재의 원인이 됩니다.

코드류의 배선시에 금속부와 접촉하는 곳은 절연 테이프를 감아 주십시오.
코드류의 배선시에 금속부와 접촉하는 곳은 반드시 절연 테이프를 감아 피복을 보호해주세요. 화재, 감전 등의 원인이 됩니다.

(+배터리 전원용) 리드선은 배터리에 직접 접속하지 마십시오.
(+배터리 전원용)리드선은 엔진룸에 구멍을 뚫어 배터리에 직접 접속하지 말아주세요. 차의 진동이나 열로 피복이 찢어지거나 차체에 쇼트하면 화재, 감전 등의 원인이 됩니다.

〔사용방법〕

운전중에 조작을 하지 말아주십시오.
자동차 운전중에 본 기기의 조작을 하지 말아주세요. 전방 부주의 등으로 인해 교통사고의 원인이 될 수도 있습니다. 조작은 반드시 안전한 장소에 차를 정차시키고 행해주세요.

주행중에 TV나 비디오를 보지 마십시오.
운전자가 TV나 비디오를 볼 때는 반드시 안전한 장소에 차를 정차 시켜주세요. 주행중에 TV나 비디오를 보면 전방 부주의 등으로 인한 교통사고의 원인이 될 수도 있습니다.

분해나 개선은 하지 마십시오.
본 기기를 분해한다거나 개조하지 말아주세요. 사고, 화재, 감전 등의 원인이 됩니다

전지는 유아의 손에 닿지 않는 곳에 보관 하십시오.
사고 방지를 위해 전지는 유아의 손이 닿지 않는 곳에 보관해 주세요. 만일 아이가 삼켜버린 경우 즉시 의사와 상담해 주세요.

〔이상시의 처치〕

고장인 상태로 사용하지 마십시오.
화면이 나오지 않거나 소리가 나오지 않는 등의 고장상태로 사용하지 말아주세요. 그대로 사용하면 사고, 화재, 감전 등의 원인이 됩니다.

이상이 있는 상태로 사용하지 마십시오.
만일, 연기가 난다거나 이상한 냄새가 난다거나 내부에 이물질이 꼈다거나 물이 들어 갔거나 하는 등의 이상이 생기면 즉시 사용을 중지하고 반드시 구입처에 문의해 주세요. 그대로 사용하면 사고, 화재, 감전 등의 원인이 됩니다.

주 의

〔사용방법〕에 이어서

코드류는 좌석 레일 등에 끼지 않도록 배치하십시오.
코드류는 좌석 레일 등의 움직이는 부분에 끼지 않도록 배치하고 접착테이프 등으로 고정시켜 주세요. 쇼트사고에 의한 화재, 감전 등의 원인이 되는 경우도 있습니다.

카오디오 전용 이외는 사용하지 마십시오.
카오디오 전용 이외는 사용하지 말아주세요. 감전이나 상처 등의 원인이 되는 경우도 있습니다.

〔사용방법〕

적당한 음량으로 사용하십시오.
운전중에 음량은 차밖의 소리가 들릴 정도로 사용해 주세요. 차밖의 소리가 들리지 않는 상태로 운전하면, 사고의 원인이 되는 경우도 있습니다.

삽입구에 손, 손가락이나 이물질을 넣지마십시오.
카세트 테이프, 디스크나 매거진 등의 삽입구에 손, 손가락이나 이물질을 넣지 말아주세요. 상처나 화재, 감전 등의 원인이 되는 경우도 있습니다.

주행중에는 모니터를 세우거나 수납을 하지 마십시오.
모니터를 세우거나 수납하거나 할때 시프트레버 등의 방해가 되는 경우에 주행중에 세워 놓거나 수납 조작을 하지 말아주세요. 반드시 안전한 장소에 차를 정차시키고 행하여 주십시오.

모니터를 세우거나 수납하거나, 다시 한번 조작시에 유의하십시오.
모니터를 세우거나 수납하거나, 다시 한번 조작시에는 손, 손가락이나 의복이 끼지 않도록 주의해 주세요. 상처 등의 원인이 될 수도 있습니다.

지정 전지를 사용하십시오.
지정 전지 이외의 것은 사용하지 말아 주세요. 또 새전지와 헌전지를 섞어서 사용하지 말아주세요. 건전지의 파열 또는 액이 새서 화재나 상처 등의 원인이 되는 경우도 있습니다.

전지의 극성에 주의 하십시오.
전지를 리모컨내에 넣었을 때 극성(+-)에 주의하고 표시대로 넣어주세요. 틀리면 건전지의 파열 또는 액이 새서 상처나 주위를 오염하는 원인이 될 수도 있습니다.

리모컨을 방치하지 마십시오.
리모컨을 방치하지 말아주세요. 정차했을 때나 커브를 돌 때에 리모컨이 발에 떨어져 브레이크 페달 등의 아래에 들어오면 운전 방해가 되고 교통 사고의 원인이 되는 경우도 있습니다. 조작을 할 때 이외에는 고정시켜 두십시오.

방열부에 손을 대지 마십시오.
앰프를 사용중에는 방열부에 손을 대지 말아주세요. 화상의 원인이 되는 경우도 있습니다.

저희 파이오니아 제품을 구입해 주셔서 감사를 드립니다.

이 사용 설명서는 모델의 올바른 작동 방법을 설명합니다.
설명서를 다 읽고 난 후 필요할 때 볼 수 있도록 안전한 장소에 보관하십시오.

01 사용하기 전에

본 설명서에 대하여 8
주의 사항 8
리모컨의 사용과 취급 요령 8
리모컨 사용하기 8
도난 방지 기능 9

02 주요 기능

헤드 유닛 10
리모컨 11

03 전원 켜기/끄기

기기 전원 켜기 12
소스 선택하기 12
기기 전원 끄기 12

04 튜 너

라디오 듣기 13
튜너의 고급 기능에 대한 소개 14
방송 주파수 저장하기와 불러오기 14
강한 신호에 맞추기 14
가장 강한 방송 주파수 저장하기 15

05 내장형 CD 플레이어

CD 재생하기 16
내장형 CD 플레이어의 고급 기능에 대한 소개 17
반복 재생하기 17
트랙을 무작위 순서로 재생하기 17
CD 트랙 첫머리 재생하기 17
CD 재생 일시 정지하기 18
디스크 타이틀 기능 사용하기 18
디스크 타이틀 입력하기 18
디스크 타이틀 표시하기 19

06 멀티 CD 플레이어

CD 재생하기 20
50장 용량의 멀티 CD 플레이어 20
멀티 CD 플레이어의 고급 기능에 대한 소개 21
반복 재생하기 21
트랙을 무작위 순서로 재생하기 21
CD 및 트랙 첫머리 재생하기 22
CD 재생 일시 정지하기 22
ITS 재생 목록 사용하기 22
ITS 프로그래밍을 통해 재생 목록 만들기 22
ITS 재생 목록 재생하기 23
ITS 재생 목록에서 트랙 삭제하기 23
ITS 재생 목록에서 CD 삭제하기 23
디스크 타이틀 기능 사용하기 24
디스크 타이틀 입력하기 24
디스크 타이틀 표시하기 24
CD TEXT 기능 사용하기 25
압축과 베이스 강조 사용하기 25

07 오디오 조정

오디오 조정에 대한 소개 26
밸런스 조정 기능 사용하기 26
이퀄라이저 사용하기 26
이퀄라이저 커브 불러오기 27
이퀄라이저 커브 조정하기 27
이퀄라이저 커브 미세 조정하기 27
라우드니스(Loud) 조정하기 28
프론트 이미지 향상
(Front Image Enhancer : FIE) 28
소스 레벨 조정하기 29

주식회사대동오토사운드
DAEDONG AUTOSOUND CO.,LTD.

목 차

08 기본 설정

기본 설정 조정하기 29
시계 설정하기 29
FM 선국 스텝 설정하기 29
AM 선국 스텝 설정하기 30
경고음 켜기/끄기 30

09 기타 기능

시계 화면 표시/감추기 32
AUX 소스 사용하기 32

10 추가 정보

내장형 CD 플레이어 오류 메시지 33
CD 플레이어 취급 방법 33
CD-R/CD-RW 디스크 34

11 기기 연결하기

DIN 전방/후방 장착 37
DIN 전방 장착 37
DIN 후방 장착 37
연결 다이어그램(그림 8) 41
주요 사양 42

01 사용하기 전에

본 설명서에 대하여

본 제품은 수많은 첨단 기능이 내장되어 있어, 수신과 작동이 뛰어납니다. 모든 기능은 사용하기 편리하게 설계되어 있지만, 그렇지 않은 것도 있습니다. 이 사용 설명서는 사용자가 제품의 기능을 충분히 활용하고 듣는 즐거움을 최대한 만끽할 수 있도록 도와드립니다.
본 제품을 사용하기 전에, 먼저 본 설명서를 끝까지 읽고 기능과 작동 방법을 완전히 익히기 바랍니다. 특히 이 페이지와 그 밖의 단원에서 설명하는 "주의 사항"을 반드시 읽고 준수해야 합니다. ▣

주의 사항

주의: 본 설명서에 명시되지 않는 제어 또는 조정 작업을 수행하거나 절차를 수행할 경우 방사능에 노출될 위험이 있습니다.

주의: 본 제품과 함께 광학 기기를 사용하면 시력이 손상될 수 있습니다.

- 본 설명서는 항상 가까운 위치에 보관하여 작동 순서와 주의 사항을 즉시 참조할 수 있도록 하십시오.
- 볼륨은 항상 작게 조절하여 차량 바깥의 소리가 들릴 수 있게 하십시오.
- 제품이 습기나 물기에 닿지 않도록 보호하십시오.
- 배터리를 분리하면, 미리 설정한 메모리 기능이 지워지기 때문에 메모리를 다시 설정해야 합니다.
- 기기가 올바르게 작동하지 않으면 구입 대리점이나 가까운 파이오니아 공식 서비스 센터에 문의하십시오. ▣

리모컨의 사용과 취급 요령

배터리 끼우기

리모컨 뒤에 있는 트레이를 밀어서 빼낸 다음 배터리의 (+)극과 (-)극을 올바르게 맞춰서 삽입하십시오.

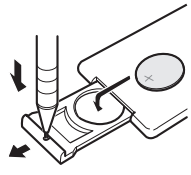

⚠ 경 고

배터리는 어린이의 손이 닿지 않는 곳에 보관하십시오. 배터리를 삼켰을 때는 즉시 의사의 진찰을 받으십시오.

⚠ 주 의

- 항상 CR2025(3V) 리튬 배터리만 사용하십시오.
- 리모컨을 한 달 이상 사용하지 않을 경우 배터리를 빼내십시오.
- 배터리를 충전하거나 분해, 가열 또는 불 속으로 던지지 마십시오.
- 금속 도구로 배터리를 다루지 마십시오.
- 리튬 배터리를 금속 물질과 함께 보관하지 마십시오.
- 배터리의 누액이 흘렀을 경우 리모컨을 완전히 깨끗하게 닦아 낸 다음 새 배터리를 끼우십시오.
- 수명이 다 된 배터리를 폐기할 때는 정부의 법규 또는 해당 국가/지역에 적용되는 환경 기관의 규정을 준수하십시오.

리모컨 사용하기

리모컨을 사용하여 기기를 작동하려면 프론트 패널을 향해서 리모컨 버튼을 누르십시오.

주식회사대동오토사운드 DAEDONG AUTOSOUND CO.,LTD.

중요 사항

- 직사광선 아래에서는 본 리모컨이 올바르게 작동하지 않을 수도 있습니다.
- 리모컨을 고온이나 직사광선에 노출되지 않는 곳에 보관하십시오.
- 리모컨을 바닥에 떨어뜨리지 않도록 주의하십시오. 그러면 브레이크나 가속 페달에 걸려 끼일 수 있습니다. ▣

도난 방지 기능

도난 방지를 위해 프론트 패널을 헤드 유닛에서 분리하여 보호 케이스 안에 보관할 수 있습니다.

- 시동 키를 끈 후 5초 안에 헤드 유닛에서 프론트 패널을 떼어내지 않으면 경고음이 울립니다.
- 이 경고음은 끌 수 있습니다. 31 페이지의 "경고음의 켜기/끄기"를 참조하십시오.

중요 사항

- 프론트 패널을 떼어내거나 다시 끼울 때 절대로 디스플레이와 버튼에 무리한 힘을 가하거나 너무 꽉 잡지 마십시오.
- 프론트 패널에 과다한 충격을 주지 않도록 주의하십시오.
- 프론트 패널은 직사광선이나 고온에 노출되지 않는 곳에 보관하십시오.

프론트 패널 제거하기

1. **OPEN을 눌러 프론트 패널을 여십시오.**

2. **프론트 패널의 좌측을 잡고 바깥쪽으로 천천히 잡아 빼십시오.**
   너무 단단히 잡거나 떨어뜨리지 않도록 각별히 주의하십시오.

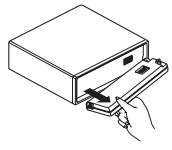

3. **안전 보관용 제공된 보호 케이스 안에 프론트 패널을 넣으십시오.**

프론트 패널 제거하기

- **기기와 수직이 되도록 들고서 부착 걸이에 단단히 걸어 프론트 패널을 장착하십시오.**

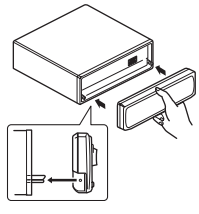

▣

02 주요 기능

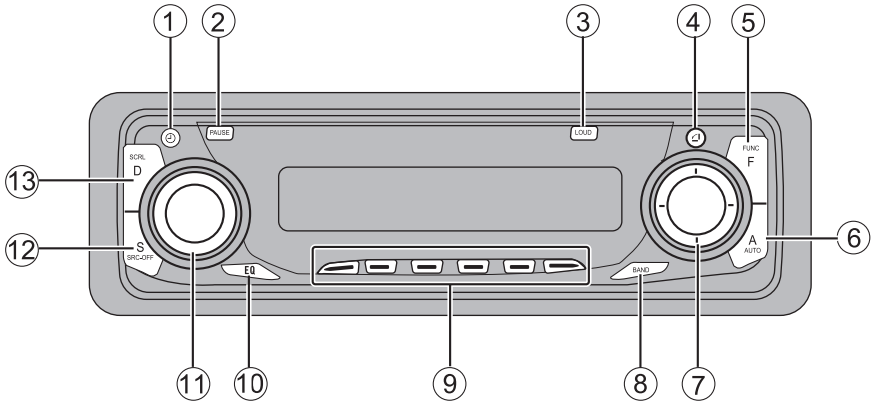

헤드 유닛

① CLOCK 버튼
이 버튼을 누르면 시계 표시 화면으로 변경됩니다.

② PAUSE 버튼
일시 정지 기능을 켜거나 끕니다.

③ LOUDNESS 버튼
라우드니스 기능을 켜거나 끕니다.

④ OPEN 버튼
이 버튼을 누르면 프론트 패널이 열립니다.

⑤ FUNCTION 버튼
기능을 선택하려면 이 버튼을 누릅니다.

⑥ AUDIO 버튼
다양한 음질 컨트롤을 선택할 수 있습니다.

⑦ ▲/▼/◀/▶ 버튼
이 버튼들을 사용하면 자동 선국, 고속 감기/되감기 및 트랙 찾기 기능을 실행할 수 있습니다. 또한 기능을 제어하는 데도 사용됩니다.

⑧ BAND 버튼
이 버튼을 누르면 3개의 FM 대역과 1개의 AM 대역 중에서 선택할 수 있으며 기능 제어 모드를 취소할 수 있습니다.

⑨ 숫자(1-6) 버튼
멀티 CD 플레이어를 사용할 때 프리셋 선국 및 디스크 번호를 선택하려면 이 버튼을 누릅니다.

⑩ EQ 버튼
다양한 이퀄라이저 커브를 선택할 수 있습니다. ▣

⑪ VOLUME
볼륨을 높이거나 낮출 수 있습니다.

⑫ SOURCE 버튼
소스를 선택하면 기기가 켜집니다. 이 버튼을 누를 때마다 사용 가능한 모든 소스로 차례대로 전환됩니다.

⑬ DISPLAY 버튼
이 버튼을 누르면 다양한 화면을 선택할 수 있습니다.

주식회사대동오토사운드
DAEDONG AUTOSOUND CO.,LTD.

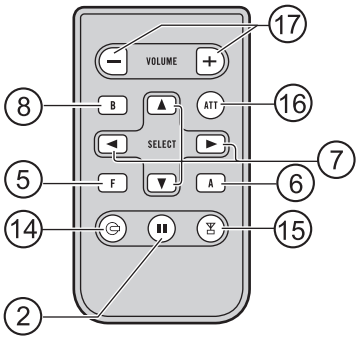

리모컨

헤드 유닛의 버튼을 사용할 때와 동일한 작동을 수행합니다. 아래 설명되어 있는 ATT를 제외한 각 버튼 기능에 대한 설명은 헤드 유닛의 설명을 참조하십시오.

⑭ **CD 버튼**
내장형 플레이어 또는 멀티 CD 플레이어를 소스로 선택하려면 이 버튼을 누릅니다.

⑮ **TUNER 버튼**
튜너를 소스로 선택하려면 이 버튼을 누릅니다.

⑯ **ATT 버튼**
이 버튼을 누르면 약 90%까지 볼륨 레벨을 신속하게 낮출 수 있습니다. 한 번 더 누르면 원래의 볼륨 레벨로 돌아갑니다.

⑰ **VOLUME 버튼**
이 버튼을 누르면 볼륨이 커지거나 작아집니다. ▣

기기 전원 켜기

- **SOURCE를 눌러 기기를 켜십시오.**
  소스를 선택하면 기기가 켜집니다. ▣

소스 선택하기

청취하려는 소스를 선택할 수 있습니다. 내장형 CD 플레이어로 전환하려면 이 기기 안에 디스크를 넣으십시오(16 페이지 참조).

1. **헤드 유닛 사용 시 SOURCE를 눌러 소스를 선택하십시오.**
   SOURCE를 누를 때마다 다음과 같은 순서로 소스가 바뀝니다.
   Built-in CD player – Television – Tuner – Multi-CD player – External unit 1 – External unit 2 – AUX

2. **리모컨 사용 시 TUNER 또는 CD를 눌러 소스를 선택하십시오.**
   각 버튼을 반복해서 누르면 다음의 소스로 변경됩니다.
   TUNER: Television – Tuner – Sources off
   CD: Built-in CD player – Multi-CD player – Sources off

알아두기

- 다음의 경우에는 사운드 소스가 변경되지 않습니다.
  - 각 소스에 해당하는 장치가 이 기기에 연결되어 있지 않은 경우.
  - 이 기기에 디스크가 들어 있지 않은 경우.
  - 멀티 CD 플레이어에 매거진이 들어 있지 않은 경우.
  - AUX(보조 입력)가 OFF로 설정된 경우(31 페이지 참조).
- 외부 기기란 소스로서 호환되지 않을 지라도 이 기기를 통해 기본 작동을 제어할 수 있는 파이오니아 제품(추후에 구매하는 제품 등)을 말합니다. 이 기기에서는 2대의 외부 기기를 제어할 수 있습니다. 2대의 외부 기기를 연결한 경우 이 기기에서 해당 기기들을 외부 기기 1 또는 외부 2로 자동 설정합니다.
- 이 기기의 청색/흰색 리드가 차의 자동 안테나 릴레이 제어 단자에 연결된 경우 이 기기의 소스를 켜면 차의 안테나가 자동으로 확장됩니다. 안테나를 안으로 넣으려면 소스를 끄십시오. ▣

기기 전원 끄기

- **기기가 꺼질 때까지 SOURCE를 길게 누르십시오.** ▣

주식회사대동오토사운드 DAEDONG AUTOSOUND CO.,LTD.

라디오 듣기

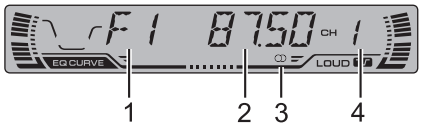

다음은 라디오를 조작하는 데 필요한 기본 작동 절차입니다. 튜너의 고급 기능은 다음 페이지에서 설명합니다.

중요 사항

이 기기를 북미/남미 또는 중앙 아메리카에서 사용하는 경우 AM 선국 스텝을 재설정하십시오(31 페이지의 "AM 선국 스텝 설정하기" 참조).

① **대역 표시**
AM과 FM 중에서 라디오가 맞춰진 대역을 표시합니다.

② **Frequency 표시**
튜너가 맞춰진 주파수를 표시합니다.

③ **Stereo (◯◯) 표시**
선택된 주파수가 스테레오로 방송 중임을 나타냅니다.

④ **프리셋 번호 표시**
선택된 프리셋 번호를 표시합니다.

1. **SOURCE를 눌러 튜너를 선택하십시오.**
튜너가 소스로 선택될 때까지 SOURCE를 누르십시오.

2. **VOLUME을 사용하여 음량을 조정하십시오.**
볼륨을 높이거나 낮출 수 있습니다.

3. **BAND를 눌러 대역을 선택하십시오.**
원하는 대역(FM의 경우 FM1, FM2, FM3 또는 AM)이 표시될 때까지 BAND를 계속 누르십시오.

4. **수동 선국을 실행하려면 ◀ 또는 ▶를 짧게 누르십시오.**
주파수가 한 단계씩 위로 또는 아래로 이동됩니다.

5. **자동 선국을 실행하려면 약 1초 정도 ◀ 또는 ▶를 길게 눌렀다 놓으십시오.**
그러면 튜너가 주파수를 검색하며 수신 감도가 좋은 강한 주파수의 방송을 찾습니다.

* ◀ 또는 ▶를 짧게 눌러 자동 선국을 취소할 수 있습니다.

* ◀ 또는 ▶를 길게 누르면 방송국을 건너뛸 수 있습니다. 누르고 있던 키를 놓자 마자 자동 선국이 시작됩니다.

알아두기

선택한 주파수가 스테레오로 방송 중일 경우 스테레오 (◯◯) 표시가 켜집니다. ▣

튜너의 고급 기능에 대한 소개

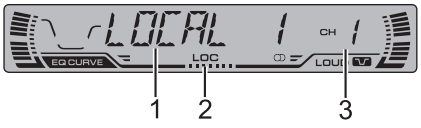

① **Function 화면**
기능 상태를 표시합니다.

② **LOC 표시**
지역 자동 선국 기능이 켜져 있는 경우를 나타냅니다.

③ **프리셋 번호 표시**
선택된 프리셋 번호를 표시합니다.

- **기능 이름을 표시하려면 FUNCTION을 누르십시오.**
  FUNCTION을 누를 때마다 다음과 같은 순서대로 기능이 바뀝니다.
  BSM(가장 좋아하는 채널 기억) – LOCAL(지역 자동 선국)

* 주파수 화면으로 돌아가려면 BAND를 누르십시오.

알아두기

약 30초 동안 기능을 실행하지 않으면 화면이 주파수 화면으로 자동 전환됩니다.

방송 주파수 저장하기와 불러오기

프리셋 선국 버튼 1 – 6 중에서 하나를 누르면, 버튼 하나만을 눌러 나중에 최대 6개까지 방송 채널을 불러올 수 있도록 채널을 쉽게 저장할 수 있습니다. ▣

- **메모리에 저장하려는 주파수를 찾으면 프리셋 번호의 깜박임이 멈출 때까지 프리셋 선국 버튼 1 – 6을 길게 누르십시오.**
  누른 번호가 프리셋 번호 표시 부분에서 깜박이다가 계속 켜 있을 것입니다. 선택한 라디오 방송국 주파수가 메모리에 저장되었습니다.
  다음 번에는 동일한 프리셋 선국 버튼 1 – 6을 눌러 저장된 라디오 방송 주파수를 메모리에서 불러올 수 있습니다.

알아두기

- 3개의 FM 대역마다 6개씩 총 18개의 FM 방속국과 6개의 AM 방송국을 메모리에 저장할 수 있습니다.
- 또한 ▲ 및 ▼를 사용하여 프리셋 선국 키 버튼 1 – 6에 지정된 라디오 방송 주파수를 불러올 수도 있습니다. ▣

강한 신호에 맞추기

로컬 자동 선국은 수신 감도가 충분히 좋을 만큼 수신 세기가 강한 방송만 찾을 때 사용합니다.

1. **FUNCTION을 눌러 LOCAL을 선택하십시오.**
   화면에 LOCAL이 나타날 때까지 FUNCTION을 누르십시오.

2. **▲를 눌러 지역 자동 선국 기능을 실행하십시오.**
   지역 선국 감도(예: LOCAL 2)가 화면에 표시됩니다.

3. **◀ 또는 ▶를 눌러 감도를 설정하십시오.**
   감도에는 FM의 경우 4개 레벨과 AM의 경우 2개 레벨이 있습니다.
   FM: LOCAL 1 – LOCAL 2 – LOCAL 3 – LOCAL 4
   AM: LOCAL 1 – LOCAL 2

주식회사대동오토사운드 DAEDONG AUTOSOUND CO.,LTD.

LOCAL 4 설정을 사용하면 가장 강한 방송국만 수신할 수 있으며, 낮은 설정을 사용할수록 보다 약한 방송국을 수신할 수 있습니다.

4. **일반 자동 선국으로 돌아가려면 ▼를 눌러 지역 자동 선국 기능을 끄십시오.**
   화면에 LOCAL:OFF가 나타납니다. ▣

가장 강한 방송 주파수 저장하기

BSM(가장 좋아하는 채널 기억)은 프리셋 선국 버튼 1-6에 수신 세기가 가장 강한 6개의 방송 주파수를 자동으로 저장하는 기능이며, 한 번 저장해 놓으면 버튼 하나만을 눌러 해당 주파수로 맞출 수 있습니다.

1. **FUNCTION을 눌러 BSM을 선택하십시오.**
   BSM이 화면에 나타날 때까지 FUNCTION을 누르십시오.

2. **▲를 눌러 BSM 기능을 켜십시오.**
   BSM이 깜박거리기 시작합니다. BSM이 깜박거리고있을 때, 6개의 가장 강한 방송 주파수가 신호 세기 순서로 프리셋 선국 버튼 1-6 에 저장됩니다. 저장이 끝나면, BSM의 깜박임이 멈춥니다.

* 저장을 취소하려면 ▼을 누르십시오.

알아두기

방송 주파수를 BSM에 저장하면 1-6을 사용하여 저장했던 방송 주파수 대신에 BSM 주파수를 사용할 수 있습니다. ▣

CD 재생하기

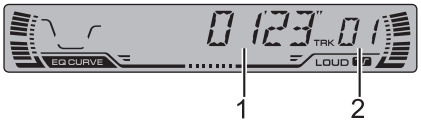

다음은 내장형 CD 플레이어에서 CD를 재생하는 데 필요한 기본 절차입니다. CD 고급 기능은 다음페이지에서 설명합니다.

① **재생 시간 표시**
현재 트랙의 경과된 재생 시간을 표시합니다.

② **트랙 번호 표시**
현재 재생 중인 트랙을 표시합니다.

1. **OPEN을 눌러 프론트 패널을 여십시오.**
CD 삽입 슬롯이 나타납니다.
* CD가 삽입된 후 SOURCE를 눌러 내장형 CD 플레이어를 선택하십시오.

2. **CD 삽입 슬롯에 CD를 넣으십시오.**
재생이 자동으로 시작됩니다.

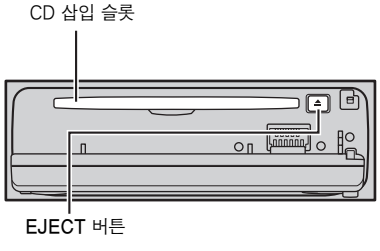

* EJECT를 눌러 CD를 꺼낼 수도 있습니다.
* 고장을 방지하려면 프론트 패널이 열릴 때 단자에 어떠한 금속 물체도 닿지 않게 하십시오.

3. **프론트 패널을 닫으십시오.**

4. **VOLUME을 사용하여 음량을 조정하십시오.**
볼륨을 높이거나 낮출 수 있습니다.

5. **고속 감기 또는 되감기를 실행하려면, ◀ 또는 ▶을 길게 누르십시오.**

6. **뒤로 또는 앞으로 건너뛰어 다른 트랙을 찾으려면 ◀ 또는 ▶를 누르십시오.**
▶를 누르면 다음 트랙의 시작 부분으로 이동합니다. ◀ 버튼을 한 번 누르면 현재 트랙의 시작 부분으로 이동합니다. 다시 한 번 누르면 이전 트랙으로 건너뜁니다.

알아두기

- 이 내장형 CD 플레이어에서는 한 번에 한 장의 표준 12cm 또는 8cm(단면) 디스크를 재생합니다. 8cm 디스크를 재생할 때 절대로 어댑터를 사용하지 마십시오.
- CD 삽입 슬롯에는 CD 이외의 다른 물체를 넣지 마십시오.
- 디스크를 완전히 넣을 수 없거나 디스크를 넣은 후 디스크가 재생되지 않는 경우에는 디스크의 인쇄된 면이 위로 가게 넣었는지 확인하십시오. EJECT를 눌러 디스크를 꺼낸 후, 디스크를 다시 넣기 전에 손상된 부분이 있는지 디스크를 확인하십시오.
- 내장형 CD 플레이어가 올바르게 작동되지 않을 경우 ERROR-11과 같은 오류 메시지가 표시될 수 있습니다. 33 페이지의 "내장형 CD 플레이어 오류 메시지"를 참조하십시오. ■

주식회사대동오토사운드 DAEDONG AUTOSOUND CO.,LTD.

내장형 CD 플레이어의 고급 기능에 대한 소개

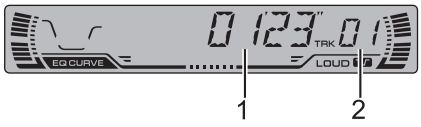

① LOC 표시
반복 재생이 켜 있는 경우를 나타냅니다.

② Function 화면
기능 상태를 표시합니다.

- **기능 이름을 표시하려면 FUNCTION을 누르십시오.**
  FUNCTION을 누를 때마다 다음과 같은 순서대로 기능이 바뀝니다.
  RPT(반복 재생) – RDM (무작위 재생) – SCAN(트랙 첫머리 재생) – PAUSE(일시 정지)

* 재생 화면으로 돌아가려면 BAND를 누릅니다.

알아두기

약 30초 동안 기능을 실행하지 않으면 화면이 재생 화면으로 자동 전환됩니다. ▣

반복 재생하기

반복 재생은 동일한 트랙을 반복해서 들을 수 있는 기능입니다.

1. **FUNCTION을 눌러 RPT를 선택하십시오.**
   화면에 RPT가 나타날 때까지 FUNCTION을 누르십시오.

2. **▲를 눌러 반복 재생 기능을 실행하십시오.**
   화면에 RPT:ON이 나타납니다. 현재 재생 중인 트랙이 반복 재생됩니다.

3. **▼를 눌러 반복 재생 기능을 끄십시오.**
   화면에 RPT:OFF가 나타납니다. 현재 재생 중인 트랙이 재생되고 나서 다음 번 트랙이 차례대로 재생됩니다.

알아두기

트랙 찾기 또는 고속 감기/되감기를 실행할 경우 반복 재생 기능이 자동으로 취소됩니다. ▣

트랙을 무작위 순서로 재생하기

무작위 재생은 CD의 트랙을 무작위 순서로 재생하는 기능입니다.

1. **FUNCTION을 눌러 RDM을 선택하십시오.**
   화면에 RDM이 나타날 때까지 FUNCTION을 누르십시오.

2. **▲를 눌러 무작위 재생 기능을 실행하십시오.**
   화면에 RDM:ON이 나타납니다. 트랙이 무작위 순서로 재생됩니다.

3. **▼를 눌러 무작위 재생 기능을 끄십시오.**
   화면에 RDM:OFF가 나타납니다. 트랙이 차례대로 재생됩니다. ▣

CD 트랙 첫머리 재생하기

트랙 첫머리 재생 기능을 사용하면 CD 각 트랙의 처음 10초 분량을 들을 수 있습니다.

1. **FUNCTION을 눌러 SCAN을 선택하십시오.**
   화면에 SCAN이 나타날 때까지 FUNCTION을 누르십시오.

2. **▲를 눌러 첫머리 재생 기능을 실행하십시오.**
   화면에 SCAN:ON이 나타납니다. 각 트랙의 처음 10초 분량이 재생됩니다.

3. **원하는 트랙을 찾았으면 ▼를 눌러 첫머리 재생 기능을 끄십시오.**
   화면에 SCAN:OFF가 나타납니다. 트랙이 끝까지 재생됩니다.

* 자동으로 화면이 재생 화면으로 돌아간 경우 FUNCTION을 눌러 SCAN을 다시 선택하십시오.

알아두기

CD의 첫머리 재생 기능이 실행되고 나면 트랙의 일반 재생이 다시 시작됩니다. ▣

CD 재생 일시 정지하기

일시 정지 기능은 CD의 재생 동작을 일시적으로 중지시키는 기능입니다.

1. **FUNCTION을 눌러 PAUSE를 선택하십시오.**
   화면에 PAUSE가 나타날 때까지 FUNCTION을 누르십시오.

2. **▲를 눌러 일시 정지 기능을 실행하십시오.**
   화면에 PAUSE:ON이 나타납니다. 현재 트랙의 재생이 일시 정지됩니다.

3. **▼를 눌러 일시 정지 기능을 끄십시오.**
   화면에 PAUSE:OFF가 나타납니다. 일시 정지시킨 지점에서부터 재생이 다시 시작됩니다.

알아두기

또한 PAUSE를 눌러 일시 정지 기능을 실행하거나 중지시킬 수도 있습니다. ▣

디스크 타이틀 기능 사용하기

CD 타이틀을 입력 및 표시할 수 있습니다. 타이틀을 입력한 CD를 다음 번에 삽입하면 해당 CD의 타이틀이 표시됩니다.

디스크 타이틀 입력하기

디스크 타이틀 입력 기능을 사용하면 이 기기 안에 최대 8자의 CD 타이틀을 최대 48장까지 입력할 수 있습니다.

1. **타이틀을 입력할 CD를 재생하십시오.**

2. **화면에 TITLE IN이 나타날 때까지 FUNCTION을 길게 누르십시오.**

3. **▲ 또는 ▼를 눌러 알파벳 문자를 선택하십시오.**
   ▲를 누를 때마다 A B C ... X Y Z 순으로 알파벳 문자가 표시되고, 1 2 3 ... 8 9 0 순서로 숫자 및 기호가 표시됩니다. ▼를 누를 때마다 Z Y X ...C B A와 같이 역순으로 문자가 표시됩니다.

4. **▶를 눌러 커서를 다음 문자 위치로 옮기십시오.**
   원하는 문자가 표시되면 ▶를 눌러 커서를 다음 위치로 옮기고 나서 다음 문자를 선택하십시오. ◀를 눌러 화면의 뒤쪽(이전)으로 옮기십시오.

5. **타이틀을 입력한 후 ▶를 눌러 커서를 마지막 위치로 옮기십시오.**
   ▶를 한 번 더 누르면 입력된 타이틀이 메모리에 저장됩니다.

6. **BAND를 눌러 재생 화면으로 돌아가십시오.**

알아두기

- 타이틀은 내장형 CD 플레이어에서 디스크를 꺼낸 후에도 메모리에 계속 남아 있으며, 나중에 디스크를 다시 삽입할 때 불러올 수 있습니다.

주식회사대동오토사운드 DAEDONG AUTOSOUND CO.,LTD.

- 디스크 48장에 대한 데이터를 메모리에 저장한 후 새 디스크의 데이터를 저장하려 할 경우 가장 오래된 데이터 위에 새 디스크의 데이터를 덮어씁니다.
- 멀티 CD 플레이어에 연결된 경우 최대 100장까지 디스크의 타이틀을 입력할 수 있습니다.

디스크 타이틀 표시하기

디스크 타이틀이 입력된 디스크의 타이틀을 표시할 수 있습니다.

● DISPLAY를 누르십시오.
DISPLAY를 누를 때마다 다음과 같은 순서대로 설정이 바뀝니다.
재생 시간 – DISC TTL(디스크 타이틀)
DISC TTL을 선택하면 현재 재생 중인 디스크의 타이틀이 화면에 표시됩니다.

* 현재 재생 중인 디스크에 대해 입력된 타이틀이 없을 경우 NO TITLE이 표시됩니다. ▣

CD 재생하기

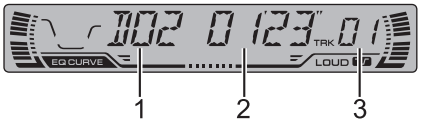

이 기기를 사용하면 멀티 CD 플레이어(별매품)를 제어할 수 있습니다.
다음은 멀티 CD 플레이어에서 CD를 재생하는 데 필요한 기본 절차입니다. CD 고급 기능은 다음페이지에서 설명합니다.

① **디스크 번호 표시**
현재 재생 중인 디스크를 표시합니다.

② **재생 시간 표시**
현재 트랙의 경과된 재생 시간을 표시합니다.

③ **트랙 번호 표시**
현재 재생 중인 트랙을 표시합니다.

1. **SOURCE를 눌러 멀티 CD 플레이어를 선택하십시오.**
멀티 CD가 소스로 선택될 때까지 SOURCE를 누르십시오.

2. **VOLUME을 사용하여 음량을 조정하십시오.**
볼륨을 높이거나 낮출 수 있습니다.

3. **1-6 버튼으로 청취할 디스크를 선택하십시오.**
1~6번에 있는 디스크의 경우 해당 번호 버튼을 누르십시오.
7~ 2번에 있는 디스크를 선택하려면 디스크 번호가 화면에 나타날 때까지 해당 번호(디스크 7의 경우에는 1)를 길게 누르십시오.

* 또한 ▲/▼를 사용하여 디스크를 순서대로 선택할 수도 있습니다.

4. **고속 감기 또는 되감기를 실행하려면, ◀ 또는 ▶을 길게 누르십시오.**

5. **뒤로 또는 앞으로 건너뛰어 다른 트랙을 찾으려면 ◀ 또는 ▶를 누르십시오.**
▶를 누르면 다음 트랙의 시작 부분으로 이동합니다. ◀ 버튼을 한 번 누르면 현재 트랙의 시작 부분으로 이동합니다. 다시 한 번 누르면 이전 트랙으로 건너뜁니다.

알아두기

- 멀티 CD 플레이어에서 준비 작업이 수행될 때 READY가 표시됩니다.
- 멀티 CD 플레이어가 올바르게 작동되지 않을 경우 ERROR-11과 같은 오류 메시지가 표시될 수 있습니다. 멀티 CD 플레이어 사용 설명서를 참조하십시오.
- 멀티 CD 플레이어 매거진에 디스크가 들어 있지 않으면 NO DISC가 표시됩니다. ▣

50장 용량의 멀티 CD 플레이어

50장 용량의 멀티 CD 플레이어에서는 본 설명서에 언급된 기능만 지원됩니다. ▣

주식회사대동오토사운드
DAEDONG AUTOSOUND CO.,LTD.

멀티 CD 플레이어의 고급 기능에 대한 소개

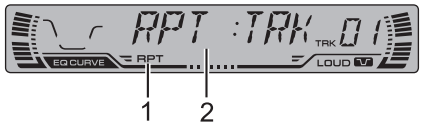

① RPT 표시
반복 범위가 현재 트랙으로 선택되는 경우를 나타냅니다.

② Function 화면
기능 상태를 표시합니다.

● 기능 이름을 표시하려면 FUNCTION을 누르십시오.
FUNCTION을 누를 때마다 다음과 같은 순서대로 기능이 바뀝니다.
RPT(반복 재생) – RDM(무작위 재생) – SCAN(트랙 첫머리 재생) – ITS-P(ITS 재생) – PAUSE(일시 정지) – COMP(압축 및 DBE)

＊ 재생 화면으로 돌아가려면 BAND를 누릅니다.

알아두기

약 30초 동안 기능을 실행하지 않으면 화면이 재생 화면으로 자동 전환됩니다. ▣

반복 재생하기

멀티 CD 플레이어 재생을 위한 반복 재생 범위에는 MCD(멀티 CD 플레이어 반복), TRK(1개 트랙만 반복) 및 DSC(디스크 반복)라는 세 가지 반복 재생 범위가 있습니다.

1. FUNCTION을 눌러 RPT를 선택하십시오.
화면에 RPT가 나타날 때까지 FUNCTION을 누르십시오.

2. ◀ 또는 ▶를 눌러 반복 범위를 선택하십시오.
화면에 원하는 반복 범위가 나타날 때까지 ◀ 또는 ▶를 계속 누르십시오.

- MCD – 멀티 CD 플레이어의 모든 디스크를 반복 재생합니다.
- TRK – 현재 트랙만 반복 재생합니다.
- DSC – 현재 디스크 전체를 반복 재생합니다.

알아두기

- 반복 재생 중에 다른 디스크를 선택하면 반복 재생 범위가 MCD로 바뀝니다.
- TRK 재생 시 트랙 찾기 또는 고속 감기/되감기 기능을 실행할 경우 반복 재생 범위가 DSC로 바뀝니다. ▣

트랙을 무작위 순서로 재생하기

무작위 재생은 MCD 및 DSC의 반복 범위 안에서 트랙을 무작위 순서로 재생하는 기능입니다.

1. 반복 범위를 선택하십시오.
이 페이지의 "반복 재생하기"를 참조하십시오.

2. FUNCTION을 눌러 RDM을 선택하십시오.
화면에 RDM이 나타날 때까지 FUNCTION을 누르십시오.

3. ▲를 눌러 무작위 재생 기능을 실행하십시오.
화면에 RDM:ON이 나타납니다. 이전에 선택한 MCD 또는 DSC 범위 안에서 무작위 순서로 트랙이 재생됩니다.

4. ▼를 눌러 무작위 재생 기능을 끄십시오.
화면에 RDM:OFF가 나타납니다. 트랙이 차례대로 재생됩니다. ▣

CD 및 트랙 첫머리 재생하기

DSC를 사용하고 있는 경우 선택한 디스크에 있는 각 트랙의 시작 부분이 약 10초 동안 재생됩니다. MCD를 사용하고 있는 경우 각 디스크에서 첫 번째 트랙의 시작 부분이 약 10초 동안 재생됩니다.

1. **반복 범위를 선택하십시오.**
   이전 페이지의 "반복 재생하기"를 참조하십시오.

2. **FUNCTION을 눌러 SCAN을 선택하십시오.**
   화면에 SCAN이 나타날 때까지 FUNCTION을 누르십시오.

3. **▲를 눌러 첫머리 재생 기능을 실행하십시오.**
   화면에 SCAN:ON이 나타납니다. 현재 디스크에 있는 각 트랙(또는 각 디스크의 첫 트랙)의 처음 10초 분량이 재생됩니다.

4. **원하는 트랙(또는 디스크)을 찾았으면 ▼를 눌러 첫머리 재생 기능을 끄십시오.**
   화면에 SCAN:OFF가 나타납니다. 트랙(또는 디스크)가 끝까지 재생됩니다.

* 자동으로 화면이 재생 화면으로 돌아간 경우 FUNCTION을 눌러 SCAN을 다시 선택하십시오.

알아두기

트랙 또는 디스크의 첫머리 재생 기능이 실행되고 나면 트랙의 일반 재생이 다시 시작됩니다. ▣

CD 재생 일시 정지하기

일시 정지 기능은 CD의 재생 동작을 일시적으로 중지시키는 기능입니다.

1. **FUNCTION을 눌러 PAUSE를 선택하십시오.**
   화면에 PAUSE가 나타날 때까지 FUNCTION을 누르십시오.

2. **▲를 눌러 일시 정지 기능을 실행하십시오.**
   화면에 PAUSE:ON이 나타납니다. 현재 트랙의 재생이 일시 정지됩니다.

3. **▼를 눌러 일시 정지 기능을 끄십시오.**
   화면에 PAUSE:OFF가 나타납니다. 일시 정지시킨 지점에서부터 재생이 다시 시작됩니다.

알아두기

또한 PAUSE를 눌러 일시 정지 기능을 실행하거나 중지시킬 수도 있습니다.

ITS 재생 목록 사용하기

I ITS(순간 트랙 선택 기능)는 멀티 CD 플레이어 매거진에 들어 있는 트랙 중에서 즐겨 듣는 트랙의 목록을 만들 수 있는 기능입니다. 즐겨 듣는 트랙을 재생 목록에 추가한 후, ITS 기능을 실행하면 선택한 트랙을 재생할 수 있습니다.

ITS 프로그래밍을 통해 재생 목록 만들기

ITS를 사용하면 최대 100개의 디스크(디스크 타이틀 사용)에 대해 디스크 당 최대 99개 트랙을 입력하여 재생할 수 있습니다. (CDX-P1250과 CDX-P650 이전에 출시된 멀티 CD 플레이어의 경우 최대 24개 트랙까지만 재생 목록에 저장할 수 있습니다.)

1. **프로그래밍하려는 CD를 재생하십시오.**
   ▲ 또는 ▼를 눌러 CD를 선택하십시오.

2. **화면에 TITLE IN이 나타날 때까지 FUNCTION을 길게 누른 후, 다시 FUNCTION을 눌러 ITS를 선택하십시오.**
   TITLE IN이 표시된 후, FUNCTION을 반복해서 누르면 다음의 기능들이 순서대로 화면에 나타납니다.
   TITLE IN(디스크 타이틀 입력) – ITS(ITS 프로그래밍)

주식회사대동오토사운드 DAEDONG AUTOSOUND CO.,LTD.

3. ◀ 또는 ▶를 눌러 원하는 트랙을 선택하십시오.

4. ▲를 눌러 현재 재생 중인 트랙을 재생 목록에 저장하십시오.
   IN이 잠깐 표시되고 나서 현재 재생 중인 트랙이 재생 목록에 추가됩니다. 그리고 나면 화면에 ITS가 다시 표시됩니다.

5. BAND를 눌러 재생 화면으로 돌아가십시오.

알아두기

디스크 100장에 대한 데이터를 메모리에 저장한 후 새 디스크의 데이터를 저장하려 할 경우 가장 오래된 데이터 위에 새 디스크의 데이터를 덮어씁니다.

ITS 재생 목록에서 재생하기

ITS 재생은 ITS 재생 목록에 입력한 트랙을 재생할 수 있는 기능입니다. ITS 재생 기능을 실행하면 멀티 CD 플레이어의 ITS 재생 목록에 있는 트랙이 재생되기 시작합니다.

1. 반복 범위를 선택하십시오.
   21 페이지의 "반복 재생하기"를 참조하십시오.

2. FUNCTION을 눌러 ITS-P를 선택하십시오.
   화면에 ITS-P가 나타날 때까지 FUNCTION을 누르십시오.

3. ▲를 눌러 ITS 재생 기능을 실행하십시오.
   화면에 ITS-P:ON이 나타납니다. 이전에 선택한 MCD 또는 DSC 범위 안에서 재생 목록의 트랙이 재생되기 시작합니다.
   ＊ 현재 범위에 있는 모든 트랙이 ITS 재생으로 프로그래밍되지 않은 경우 EMPTY가 표시됩니다.

4. ▼를 눌러 ITS 재생 기능을 끄십시오.
   화면에 ITS-P:OFF가 나타납니다. 현재 재생 중인 트랙과 CD에서부터 일반적인 순서대로 재생됩니다.

ITS 재생 목록에서 트랙 삭제하기

ITS 재생 목록에서 트랙을 삭제하려면 ITS 재생 기능을 실행하십시오. ITS 재생이 이미 실행되고 있으면 2번으로 넘어가십시오. ITS 재생이 아직 실행되지 않았으면 FUNCTION을 누르십시오.

1. ITS 재생 목록에서 삭제할 트랙이 들어 있는 CD를 재생한 다음 ITS 재생 기능을 실행하십시오.
   이 페이지의 "ITS 재생 목록에서 재생하기"를 참조하십시오.

2. 화면에 TITLE IN이 나타날 때까지 FUNCTION을 길게 누른 후, 다시 FUNCTION을 눌러 ITS를 선택하십시오.
   TITLE IN이 표시된 후, 화면에 ITS가 나타날 때까지 FUNCTION을 누르십시오.

3. ◀ 또는 ▶를 눌러 원하는 트랙을 선택하십시오.

4. ▼를 눌러 ITS 재생 목록에서 트랙을 삭제하십시오.
   현재 재생 중인 선택된 트랙이 ITS 재생 목록에서 삭제되고 ITS 재생 목록에서 다음 번 트랙이 재생되기 시작합니다.
   ＊ 현재 범위에 속하는 트랙이 재생 목록에 들어 있지 않을 경우 EMPTY가 표시되고 일반 재생이 다시 시작됩니다.

5. BAND를 눌러 재생 화면으로 돌아가십시오.

ITS 재생 목록에서 CD 삭제하기

ITS 재생 목록에서 CD를 삭제하려면 ITS 재생 기능을 실행하십시오.

1. 삭제하려는 CD를 재생하십시오.
   ▲ 또는 ▼를 눌러 CD를 선택하십시오.

2. **화면에 TITLE IN이 나타날 때까지 FUNCTION을 길게 누른 후, 다시 FUNCTION을 눌러 ITS를 선택하십시오.**
   TITLE IN이 표시된 후, 화면에 ITS가 나타날 때까지 FUNCTION을 누르십시오.

3. **▼를 눌러 현재 재생 중인 CD의 모든 트랙을 ITS 재생 목록에서 삭제하십시오.**
   현재 재생 중인 CD의 모든 트랙이 재생 목록에서 삭제되며 CLEAR가 표시됩니다.

4. **BAND를 눌러 재생 화면으로 돌아가십시오.** ▣

디스크 타이틀 기능 사용하기

CD 타이틀을 입력 및 표시할 수 있습니다. 그리고 나면 재생할 디스크를 쉽게 찾아서 선택할 수 있습니다.

디스크 타이틀 입력하기

디스크 타이틀 입력 기능을 사용하면 멀티 CD 플레이어 안에 최대 8자의 디스크 타이틀을 최대 100장까지 입력할 수 있습니다.

1. **타이틀을 입력할 CD를 재생하십시오.**
   ▲ 또는 ▼를 눌러 CD를 선택하십시오.

2. **TITLE IN이 화면에 나타날 때까지 FUNCTION을 누르십시오.**
   TITLE IN이 표시된 후, FUNCTION을 반복해서 누르면 다음의 기능들이 순서대로 화면에 나타납니다.
   TITLE IN(디스크 타이틀 입력) – ITS(ITS 프로그래밍)

* CD TEXT 호환 멀티 CD 플레이어에서 CD TEXT 디스크를 재생 중일 경우, TITLE IN으로 전환할 수 없습니다. 디스크 타이틀이 CD TEXT 디스크에 이미 기록되어 있을 것입니다.

3. **▲ 또는 ▼를 눌러 알파벳 문자를 선택하십시오.**
   ▲를 누를 때마다 A B C ... X Y Z 순으로 알파벳 문자가 표시되고, 1 2 3 ... 8 9 0 순서로 숫자 및 기호가 표시됩니다. ▼를 누를 때마다 Z Y X ...C B A와 같이 역순으로 문자가 표시됩니다.

4. **▶를 눌러 커서를 다음 문자 위치로 옮기십시오.**
   원하는 문자가 표시되면 ▶를 눌러 커서를 다음 위치로 옮기고 나서 다음 문자를 선택하십시오. ◀를 눌러 화면의 뒤쪽(이전)으로 옮기십시오.

5. **타이틀을 입력한 후 ▶를 눌러 커서를 마지막 위치로 옮기십시오.**
   ▶를 한 번 더 누르면 입력된 타이틀이 메모리에 저장됩니다.

6. **BAND를 눌러 재생 화면으로 돌아가십시오.**

알아두기

- 타이틀은 매거진에서 디스크를 꺼낸 후에도 메모리에 계속 남아 있으며, 나중에 디스크를 다시 삽입할 때 불러올 수 있습니다.
- 디스크 100장에 대한 데이터를 메모리에 저장한 후 새 디스크의 데이터를 저장하려 할 경우 가장 오래된 데이터 위에 새 디스크의 데이터를 덮어씁니다.

디스크 타이틀 표시하기

디스크 타이틀이 입력된 디스크의 타이틀을 표시할 수 있습니다.

● **DISPLAY를 누르십시오.**
   DISPLAY를 누를 때마다 다음과 같은 순서대로 설정이 바뀝니다.
   재생 시간 – DISC TTL(디스크 타이틀)

주식회사대동오토사운드 DAEDONG AUTOSOUND CO.,LTD.

DISC TTL을 선택하면 현재 재생 중인 디스크의 타이틀이 화면에 표시됩니다.

* 현재 재생 중인 디스크에 대해 입력된 타이틀이 없을 경우 NO TITLE이 표시됩니다. ▣

CD TEXT 기능 사용하기

이 기능은 CD TEXT 호환 멀티 CD 플레이어에서만 사용할 수 있습니다.
제조 과정 중에 디스크에 특정 정보가 암호화된 디스크가 있습니다. 이러한 디스크를 CD TEXT 디스크라고 하는데, 이 디스크에는 CD 타이틀, 트랙 타이틀, 아티스트 이름 및 재생 시간과 같은 정보가 들어 있을 것입니다. 아래에서 설명하는 기능은 이와 같이 특수하게 암호화된 CD TEXT 디스크에서만 지원됩니다.

CD TEXT 디스크의 타이틀 표시하기

- **DISPLAY를 누르십시오.**
  DISPLAY를 누를 때마다 다음과 같은 순서대로 설정이 바뀝니다.
  재생 시간 – DISC TTL(디스크 타이틀) – ART NAME(디스크 아티스트 이름) – TRK TTL(트랙 타이틀) – ART NAME(트랙 아티스트 이름)

* CD TEXT 디스크에 특정 정보가 기록되지 않은 경우, NO XXXX가 표시됩니다(예를 들면, NO D-TTL).

화면에서 타이틀 보기

이 기기는 DISC TTL, ART NAME, TRK TTL 및 ART NAME의 처음 8자만 표시할 수 있습니다. 입력된 정보가 8자를 초과하면 텍스트를 왼쪽으로 넘기면서 타이틀의 나머지 텍스트를 볼 수 있습니다.

- **타이틀 텍스트가 왼쪽으로 넘어갈 때까지 DISPLAY를 길게 누르십시오.**
  타이틀의 나머지 텍스트가 화면에 나타납니다. ▣

압축과 베이스 강조 사용하기

이 기능들을 지원하는 멀티 CD 플레이어에서만 사용할 수 있는 기능입니다.
COMP(압축)과 DBE(동적 베이스 강조) 기능을 사용하면, 멀티 CD 플레이어의 사운드 재생 품질을 조정할 수 있습니다. 이들 각 기능마다 2단계로 조정할 수 있습니다. COMP 기능은 높은 볼륨에서 더 크고 부드러운 사운드 출력의 균형을 제공합니다. DBE 기능은 베이스 레벨을 증가시켜 보다 풍부한 사운드를 만들어냅니다. 이러한 사운드 기능의 효과를 들어본 다음 트랙이나 CD를 가장 듣기 좋게 재생하는 설정을 사용하십시오.

1. **FUNCTION을 눌러 COMP를 선택하십시오.**
   화면에 COMP가 나타날 때까지 FUNCTION을 누르십시오.

* 멀티 CD 플레이어에서 COMP/DBE 기능을 지원하지 않으면 이 기능을 선택하려고 할 때 NO COMP가 표시됩니다.

2. **▲ 또는 ▼를 눌러 좋아하는 설정을 선택하십시오.**
   ▲ 또는 ▼를 누를 때마다 다음과 같은 순서대로 설정이 바뀝니다.
   COMP OFF – COMP 1 – COMP 2 – COMP OFF – DBE 1 – DBE 2 ▣

07 오디오 조정

오디오 조정에 대한 소개

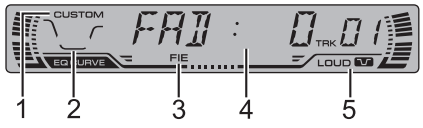

① CUSTOM 표시
현재 사용자 정의 이퀄라이저 커브가 선택된 경우를 나타냅니다.

② 이퀄라이저 커브
현재 선택된 이퀄라이저 프리셋을 나타냅니다.

③ FIE 표시
프론트 이미지 향상 기능이 켜져 있는 경우를 나타냅니다.

④ 오디오 화면
오디오 조정 상태를 표시합니다.

⑤ LOUD 표시
라우드니스 기능이 실행되고 있는 경우에 나타납니다.

● **오디오 기능 이름을 표시하려면 AUDIO를 누르십시오.**
AUDIO를 누를 때마다 다음과 같은 순서대로 오디오 기능이 바뀝니다.
FAD(밸런스 조정) - EQ-L(이퀄라이저) - LOUD(라우드니스) - FIE(프론트 이미지 향상) - SLA(소스 레벨 조정)

* 소스로 FM 튜너를 선택하는 경우 SLA로 전환할 수 없습니다.
* 각 소스의 화면으로 돌아가려면 BAND를 누르십시오.

알아두기

약 30초 동안 기능을 실행하지 않으면 화면이 소스 화면으로 자동 전환됩니다. ▣

밸런스 조정 기능 사용하기

어떤 자리에서도 이상적인 청취 환경을 제공하는 페이더/밸런스 설정을 선택할 수 있습니다.

1. **AUDIO를 눌러 FAD를 선택하십시오.**
화면에 FAD가 나타날 때까지 AUDIO를 누르십시오.

* 이전에 밸런스 설정을 조정한 경우 BAL이 표시됩니다.

2. **▲ 또는 ▼를 눌러 프론트/리어 스피커 밸런스를 조정하십시오.**
▲ 또는 ▼를 누를 때마다 프론트/리어 스피커 밸런스가 프론트 또는 리어 쪽으로 이동합니다. 프론트/리어 스피커 밸런스가 프론트에서 리어로 이동할 때 FAD :F15 - FAD :R15가 표시됩니다.

* 두 개의 스피커만을 사용하는 경우에는 FAD: 0 설정이 적합합니다.

3. **◀ 또는 ▶를 눌러 좌/우 스피커 밸런스를 조정하십시오.**
◀ 또는 ▶를 누르면 BAL 0이 표시됩니다.
◀ 또는 ▶를 누를 때마다 좌/우 스피커 밸런스가 왼쪽 또는 오른쪽으로 이동합니다. 좌/우 스피커 밸런스가 왼쪽에서 오른쪽으로 오른쪽으로 이동할 때, BAL L9 - BAL R9가 표시됩니다. ▣

이퀄라이저 사용하기

이퀄라이저를 사용하면 필요할 경우 차량 내부 청각 음향에 맞춰 이퀄라이제이션을 조정할 수 있습니다.

주식회사대동오토사운드 DAEDONG AUTOSOUND CO.,LTD.

이퀄라이저 커브 불러오기

언제라도 쉽게 불러올 수 있는 6개의 이퀄라이저 커브가 저장되어 있습니다. 다음은 이퀄라이저 커브 목록입니다.

표시	이퀄라이저 커브
SUPER BASS	슈퍼 베이스
POWERFUL	강력한 사운드
NATURAL	자연스러운 사운드
VOCAL	보컬
CUSTOM1	사용자 정의
FLAT	플랫

- CUSTOM은 사용자가 만드는 조정된 이퀄라이저 커브입니다.
- 각 소스마다 개별 CUSTOM 커브를 만들 수 있습니다. (내장형 CD 플레이어 및 멀티 CD 플레이어가 동일한 이퀄라이저 조정 설정으로 자동 설정됩니다.) 설정을 조정하면 이퀄라이저 커브 설정이 CUSTOM에 저장됩니다.
- EQ FLAT을 선택하면 사운드에 대한 보완이나 보정 기능을 사용하지 않습니다. 아 설정은 EQ FLAT과 설정된 이퀄라이저 커브를 바꿔가면서 이퀄라이저 커브의 효과를 확인할 때 유용합니다.

● **EQ를 눌러 이퀄라이저를 선택하십시오.**
EQ를 누를 때마다 다음과 같은 순서대로 이퀄라이저가 바뀝니다.
SPR-BASS – POWERFUL – NATURAL – VOCAL – CUSTOM – EQ FLAT

이퀄라이저 커브 조정하기

원한다면 현재 선택된 이퀄라이저 커브 설정을 조정할 수 있습니다. 조정된 이퀄라이저 커브 설정이 CUSTOM에 저장됩니다.

1. **AUDIO를 눌러 이퀄라이저 커브 조정을 선택하십시오.**
   화면에 EQ-L이 나타날 때까지 AUDIO를 누르십시오.

∗ 이전에 이퀄라이저 대역을 조정한 경우 EQ-L 대신에 이전에 선택한 대역이 표시됩니다.

2. **◀ 또는 ▶를 눌러 조정할 이퀄라이저를 선택하십시오.**
   ◀ 또는 ▶를 누를 때마다 다음과 같은 순서대로 이퀄라이저 대역이 선택됩니다.
   EQ-L(저역) – EQ-M(중역) – EQ-H(고역)

3. **▲ 또는 ▼를 눌러 이퀄라이저 대역 레벨을 조정하십시오.**
   ▲ 또는 ▼를 누를 때마다 이퀄라이저 대역 레벨을 증가되거나 감소됩니다. 레벨이 증가되거나 감소될 때 +6 – -6가 표시됩니다.

∗ 다른 대역을 선택하고 나서 레벨을 조정할 수도 있습니다.

알아두기

CUSTOM 이외의 커브를 선택하는 경우 설정을 조정하면 이전 커브가 새로 조정된 커브로 바뀝니다. 그리고 나면 이퀄라이저 커브를 선택할 때 화면에 새 커브가 CUSTOM으로 나타납니다.

이퀄라이저 커브 미세 조정하기

현재 선택된 각 커브 대역(EQ-L/EQ-M/EQ-H)의 중심 주파수 및 Q율(커브 특성)을 조정할 수 있습니다.

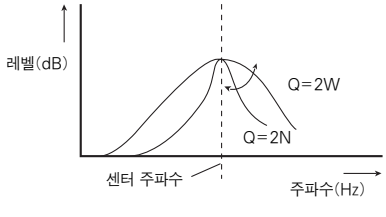

1. **화면에 주파수와 Q율(예를 들면, F-80 Q 1 W)이 나타날 때까지 AUDIO를 길게 누르십시오.**

2. **AUDIO를 눌러 조정할 대역을 선택하십시오.**
   저역 – 중역 – 고역

3. **◀ 또는 ▶를 눌러 원하는 주파수를 선택하십시오.**
   화면에 원하는 주파수가 나타날 때까지 ◀ 또는 ▶를 계속 누르십시오.
   저역: 40 – 80 – 100 – 160 (Hz)
   중역: 200 – 500 – 1k – 2k (Hz)
   고역: 3k – 8k – 10k – 12k (Hz)

4. **▲ 또는 ▼를 눌러 원하는 Q율을 선택하십시오.**
   화면에 원하는 Q율이 나타날 때까지 ▲ 또는 ▼를 누르십시오.
   2N – 1N – 1W – 2W

알아두기

CUSTOM 이외의 커브를 선택하는 경우 설정을 조정하면 이전 커브가 새로 조정된 커브로 바뀝니다. 그리고 나면 이퀄라이저 커브를 선택할 때 화면에 새 커브가 CUSTOM으로 나타납니다. ▣

라우드니스(Loud) 조정하기

라우드니스는 음량이 낮을 때 저음 및 고음 사운드 범위의 부족 부분을 보정합니다.

1. **AUDIO를 눌러 LOUD를 선택하십시오.**
   화면에 LOUD가 나타날 때까지 AUDIO를 누르십시오.

2. **▲를 눌러 라우드니스 기능을 켜십시오.**
   화면에 라우드니스 레벨(예: LOUD MID)이 나타납니다.

3. **◀ 또는 ▶를 눌러 원하는 레벨을 선택하십시오.**
   ◀ 또는 ▶를 누를 때마다 다음과 같은 순서대로 레벨이 선택됩니다.
   LOW(저역) – MID(중역) – HI(고역)

4. **▼를 눌러 라우드니스 기능을 끄십시오.**
   화면에 LOUD:OFF가 나타납니다.

알아두기

또한 LOUDNESS를 눌러 라우드니스 기능을 켜거나 끌 수도 있습니다. ▣

프론트 이미지 향상(Front Image Enhancer : FIE)

FIE(Front Image Enhancer) 기능은 리어 스피커에서 중간 주파수와 고 주파수를 차단함으로써 출력을 저주파수로 제한하는 프론트 이미지를 향상시키는 단순한 방법입니다. 차단할 주파수를 선택할 수 있습니다.

주의 사항

FIE 기능을 사용하지 않는 경우 리어 스피커는 베이스 사운드뿐만 아니라 모든 주파수의 사운드를 출력합니다. 볼륨이 갑자기 커지는 것을 막으려면 FIE 기능을 취소하기 전에 볼륨을 줄이십시오.

1. **AUDIO를 눌러 FIE를 선택하십시오.**
   화면에 FIE가 나타날 때까지 AUDIO를 누르십시오.

2. **▲를 눌러 FIE 기능을 켜십시오.**
   ＊ FIE 기능을 끄려면 ▼를 누르십시오.

3. **◀ 또는 ▶를 눌러 원하는 주파수를 선택하십시오.**
   ◀ 또는 ▶를 누를 때마다 다음과 같은 순서대로 주파수가 선택됩니다.
   100 – 160 – 250 (Hz)

주식회사대동오토사운드 DAEDONG AUTOSOUND CO.,LTD.

알아두기

- FIE 기능을 켠 후, 밸런스 조정(26 페이지 참조)을 사용하여 밸런스가 맞춰질 때까지 프론트 및 리어 스피커 볼륨 레벨을 조정하십시오.
- 2채널 스피커 시스템을 사용하는 경우 FIE 기능을 끄십시오. ▣

소스 레벨 조정하기

SLA(소스 레벨 조정)는 소스를 바꿀 때 각 소스의 볼륨이 급격하게 변하는 것을 막기 위해 각 소스의 볼륨 레벨을 조정할 수 있는 기능입니다.

- 설정은 변하지 않는 FM 튜너의 볼륨 레벨을 기준으로 합니다.

1. **조정하려는 소스(예를 들면, 내장형 CD 플레이어)의 레벨을 FM 튜너 볼륨 레벨과 비교하십시오**

2. **AUDIO를 눌러 SLA를 선택하십시오.**
   SLA가 화면에 나타날 때까지 AUDIO를 누르십시오.

3. **▲ 또는 ▼를 눌러 소스 볼륨을 조정하십시오.**
   ▲ 또는 ▼를 누를 때마다 소스 볼륨이 증가되거나 감소됩니다.
   소스 볼륨이 증가되거나 감소될 때 SLA: +4 - SLA: -4가 표시됩니다.

알아두기

- FM 튜너 볼륨은 조정 기준이 되기 때문에 FM 튜너에는 소스 레벨 조정을 적용할 수 없습니다.
- AM 튜너 볼륨 레벨도 소스 레벨 조정 기능으로 조정할 수 있습니다.
- (내장형 CD 플레이어 및 멀티 CD 플레이어가 동일한 소스 레벨 조정 볼륨으로 자동 설정됩니다.)
- 외부 기기 1과 외부 기기 2는 동일한 소스 레벨 조정 볼륨으로 자동 설정됩니다. ▣

기본 설정 조정하기

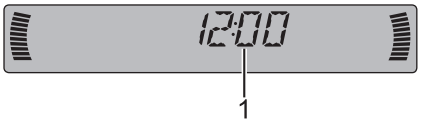

기본 설정은 이 기기의 다양한 설정에 대한 기본 설정을 수행할 수 있는 기능입니다.

ⓘ Function 화면
기능 상태를 표시합니다.

1. **기기가 꺼질 때까지 SOURCE를 길게 누르십시오.**

2. **화면에 시계가 나타날 때까지 FUNCTION을 누르십시오.**

3. **FUNCTION을 눌러 기본 설정 중 하나를 선택하십시오.**
   FUNCTION을 누를 때마다 다음과 같은 순서대로 설정이 바뀝니다.
   시계 – FM(FM 선국 스텝) – AM(AM 선국 스텝) – WARN(경고 음) – AUX(보조 입력)
   각 특정 설정을 조작하려면 다음 지시대로 수행하십시오.

* 기본 설정을 취소하려면 BAND를 누르십시오.
* 또한 기기가 꺼질 때까지 FUNCTION을 길게 눌러 기본 설정을 취소할 수도 있습니다. ▣

시계 설정하기

다음 지시에 따라 시계를 설정하십시오.

1. **FUNCTION을 눌러 시계를 선택하십시오.**
   화면에 시계가 나타날 때까지 FUNCTION을 반복해서 누르십시오.

2. **◀ 또는 ▶를 눌러 설정하려는 시계 표시 부분을 선택하십시오.**
   ◀ 또는 ▶를 누를 때마다 시계 표시 부분 중 하나가 선택됩니다.
   시간 – 분
   시계 표시 중에서 한 부분을 선택하면 선택한 부분이 깜박입니다.

3. **▲ 또는 ▼를 눌러 시계를 설정하십시오.**
   ▲를 누르면 선택한 시간 또는 분이 증가됩니다. ▼를 누르면 선택한 시간 또는 분이 감소됩니다. ▣

FM 선국 스텝 설정하기

자동 선국에서 사용하는 FM 선국 스텝을 100 kHz, 프리셋 스텝, 50kHz 중 하나로 변경할 수 있습니다.

1. **FUNCTION을 눌러 FM을 선택하십시오.**
   화면에 FM이 나타날 때까지 FUNCTION을 반복해서 누르십시오.

2. **◀ 또는 ▶를 눌러 원하는 FM 선국 스텝을 선택하십시오.**
   ◀ 또는 ▶를 누르면 100 kHz 또는 50 kHz로 FM 선국 스텝이 변경됩니다. 선택한 FM 선국 스텝이 화면에 나타납니다.

알아두기

50kHz 스텝으로 자동 선국을 실행하면 방송국이 부정확하게 선국될 수 있습니다. 수동 선국으로 방송국을 찾거나 또는 자동 선국을 다시 사용하십시오. ▣

주식회사대동오토사운드
DAEDONG AUTOSOUND CO.,LTD.

AM 선국 스텝 설정하기

AM 선국 스텝은 9kHz, 프리셋 스텝 및 10kHz 중 하나로 변경할 수 있습니다. 북미, 중미 또는 남미에서 튜너를 사용할 때는 9kHz(531-1,602kHz까지 허용)에서 10kHz(530-1,640kHz까지 허용)로 선국 스텝을 다시 설정하십시오.

1. **FUNCTION을 눌러 AM을 선택하십시오.**
   화면에 AM이 나타날 때까지 FUNCTION을 누르십시오.

2. **◀ 또는 ▶를 눌러 원하는 AM 선국 스텝을 선택하십시오.**
   ◀ 또는 ▶를 누르면 9 kHz 또는 10 kHz로 AM 선국 스텝이 변경됩니다. 선택한 AM 선국 스텝이 화면에 나타납니다. ▣

경고음 켜기/끄기

시동 키를 끈 후 5초 안에 헤드 유닛에서 프론트 패널을 떼어내지 않으면 경고음이 울립니다. 이 경고음은 끌 수 있습니다.

1. **FUNCTION을 눌러 WARN을 선택하십시오.**
   화면에 WARN이 나타날 때까지 FUNCTION을 누르십시오.

2. **▲ 또는 ▼를 눌러 WARN 기능을 켜거나 끄십시오.**
   ▲ 또는 ▼를 누르면 WARN 기능이 켜지거나 꺼지며 해당 상태(예를 들면, WARN :ON)가 표시됩니다. ▣

보조 설정 사용하기

본 기기와 함께 보조 장비를 사용할 수 있습니다. 본 기기에 연결된 보조 장비를 사용할 때는 보조 설정을 사용하십시오.

1. **FUNCTION을 눌러 AUX를 선택하십시오.**
   화면에 AUX가 나타날 때까지 FUNCTION을 누르십시오.

2. **▲ 또는 ▼를 눌러 AUX를 켜거나 끄십시오.**
   ▲ 또는 ▼를 누르면 AUX가 켜지거나 꺼지며 해당 상태(예를 들면, AUX: ON)가 표시됩니다. ▣

시계 화면 표시/감추기

시계 화면을 표시하거나 감출 수 있습니다.

- **CLOCK을 눌러 시계 화면을 표시하거나 표시되지 않게 할 수 있습니다.**
  CLOCK을 누를 때마다 시계 화면이 표시되거나 표시되지 않습니다.

* 시계 화면은 다른 기능을 실행할 때 일시적으로 사라지지만, 25초 후에 다시 나타납니다.

알아두기

소스가 꺼져 있어도 시계 표시가 화면에 나타납니다. CLOCK을 누르면 시계 화면이 표시되거나 표시되지 않습니다. ▣

AUX 소스 사용하기

CD-RB20/CD-RB10(별매품)과 같은 IP-BUS-RCA 인터커넥터는 이 기기를 RCA 출력 기능이 있는 외부 기기에 연결할 때 사용됩니다. 자세한 내용은 IP-BUS-RCA 인터커넥터의 사용 설명서를 참조하십시오.

AUX를 소스로 선택하기

- **SOURCE를 눌러 AUX를 소스로 선택하십시오.**
  화면에 AUX가 나타날 때까지 SOURCE를 누르십시오.

* 보조 설정이 켜 있지 않으면 AUX를 선택할 수 없습니다. 자세한 내용은 이전 페이지의 "보조 설정 사용하기"를 참조하십시오.

AUX 타이틀 설정하기

AUX 소스에 표시되는 타이틀을 변경할 수 있습니다.

1. **AUX를 소스로 선택한 후, 화면에 TITLE IN이 나타날 때까지 FUNCTION을 길게 누르십시오.**

2. **▲ 또는 ▼를 눌러 알파벳 문자를 선택하십시오.**
   ▲를 누를 때마다 A B C ... X Y Z 순으로 알파벳 문자가 표시되고, 1 2 3 ... 8 9 0 순서로 숫자 및 기호가 표시됩니다. ▼를 누를 때마다 Z Y X ...C B A와 같이 역순으로 문자가 표시됩니다.

3. **▶를 눌러 커서를 다음 문자 위치로 옮기십시오.**
   원하는 문자가 표시되면 ▶를 눌러 커서를 다음 위치로 옮기고 나서 다음 문자를 선택하십시오. ◀를 눌러 화면의 뒤쪽(이전)으로 옮기십시오.

4. **타이틀을 입력한 후 ▶를 눌러 커서를 마지막 위치로 옮기십시오.**
   ▶를 한 번 더 누르면 입력된 타이틀이 메모리에 저장됩니다.

5. **BAND를 눌러 재생 화면으로 돌아가십시오.** ▣

주식회사대동오토사운드
DAEDONG AUTOSOUND CO.,LTD.

내장형 CD 플레이어 오류 메시지

CD를 재생할 때 문제가 발생하면 오류 메시지가 화면에 나타납니다. 화면에 오류 메시지가 나타나면 아래 표를 참조하여 문제와 문제의 권장 해결 방법을 찾아보십시오. 오류가 해결되지 않으면 구입 대리점이나 가까운 파이오니아 서비스 센터에 문의하십시오.

메시지	원인	해결방법
ERROR-11, 12, 17, 30	디스크가 더럽다	디스크를 청소하십시오.
ERROR-11, 12, 17, 30	디스크의 흠집	디스크를 교환하십시오.
ERROR-10, 11, 12, 17, 30, A0	전기적 또는 기계적 원인	점화 스위치를 ON/OFF 시키거나 또는 다른 소스로 설정한 다음, CD 플레이어로 다시 설정하십시오.
ERROR-22, 23	CD 포맷이 재생 불가능이다	디스크를 교환하십시오.
ERROR-44	모든 트랙이 건너뛰는 트랙일 경우	디스크를 교환하십시오.
HEAT	CD 플레이어가 과열된 경우	CD 플레이어에서 발생되는 열이 식을 때까지 CD 플레이어를 꺼두십시오.

▣

CD 플레이어 취급 방법

- 아래 표시된 Compact Disc Digital Audio 마크가 표시된 CD만을 사용하십시오.

- 일반 원형 디스크만 사용하십시오. 원형이 아닌 이상한 모양의 불법 디스크를 넣으면 CD 플레이어에서 걸려 올바르게 재생되지 않을 수 있습니다.

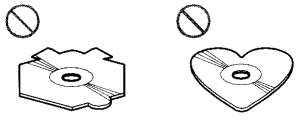

- 모든 CD를 재생하기 전에 균열이나 흠집이 있거나 휘지는 않았는지 확인하십시오. 균열이나 흠집이 있거나 휜 CD는 올바르게 재생되지 않습니다. 그러한 디스크는 사용하지 마십시오.
- 디스크를 다룰 때 기록된 면(무지개 빛깔이 나는 면)을 손으로 만지지 마십시오.
- 디스크를 사용하지 않을 때는 케이스에 넣어 보관하십시오.
- 디스크는 직사광선과 고온에 노출되지 않는 곳에 보관하십시오.
- 디스크에 라벨을 붙이거나 화학 물질을 바르지 마십시오.
- CD의 오물이나 습기는 부드러운 헝겊으로 가운데에서 바깥쪽으로 닦아내십시오.

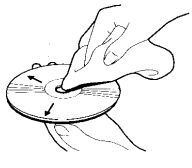

- 추운 날씨에서 히터를 켜면 CD 플레이어 내부 컴포넌트에 응결수가 생길 수 있습니다. 이로 인해 CD 플레이어가 올바르게 작동하지 않을 수도 있습니다. 응결수 문제가 될 경우 한 시간 정도 CD 플레이어를 끈 다음 CD 플레이어가 말린 후 부드러운 천으로 디스크의 습기를 닦아 내십시오.
- 평탄하지 않은 도로 주행 시 충격으로 CD 재생이 중단될 수도 있습니다. ▣

CD-R/CD-RW 디스크

- 음악 CD 레코더로 제작된 음악 CD-R/CD-RW 디스크라도 디스크의 특성 때문에 또는 흠집이나 먼지가 있어 본 플레이어에서 재생되지 않을 수 있습니다. 본 기기 내 렌즈에 먼지가 많거나 응결수가 생겨도 재생되지 않을 수 있습니다.
- PC에서 제작한 디스크는 응용 프로그램 설정 및 환경에 따라 재생되지 않을 수도 있습니다. 올바른 포맷으로 기록하십시오. (자세한 내용은 응용 프로그램 제조업체에 문의하십시오.)
- CD-R/CD-RW 디스크는 직사광선이나 고온에 직접 노출되거나 차에 오랫동안 보관된 경우 재생되지 않을 수도 있습니다.
- CD-R/CD-RW 디스크에 기록된 타이틀 및 기타 텍스트 정보는 본 기기에서 표시되지 않을 수도 있습니다(오디오 데이터(CD-DA)의 경우).
- 본 기기는 CD-R/CD-RW 디스크의 트랙 건너뛰기 기능을 따릅니다. 트랙 건너뛰기 정보가 수록된 트랙을 자동으로 건너뜁니다(오디오 데이터(CD-DA)의 경우).
- 본 기기에 CD-RW 디스크를 삽입하는 경우 기존 CD 또는 CD-R 디스크를 삽입할 때보다 더 오래 걸립니다.
- CD-R/CD-RW 디스크를 사용하기 전에 이러한 디스크에 관한 주의 사항을 읽어보십시오. ▣

주식회사대동오토사운드
DAEDONG AUTOSOUND CO.,LTD.

기기 연결하기

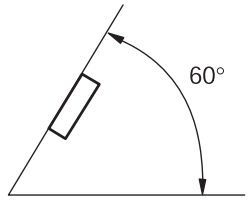

그림 1

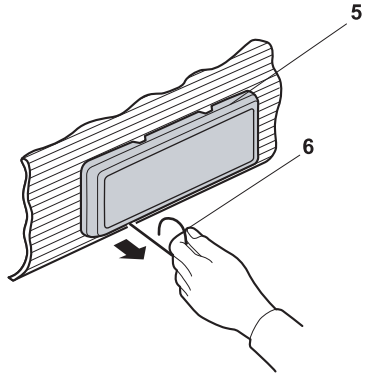

그림 3

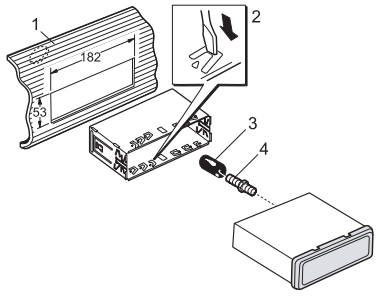

그림 2

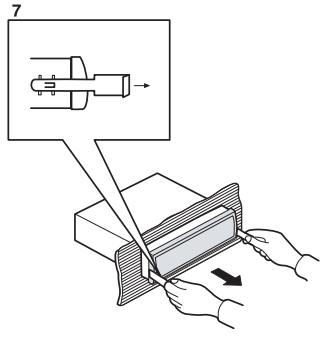

그림 4

주식회사대동오토사운드
DAEDONG AUTOSOUND CO.,LTD.

11 기기 연결하기

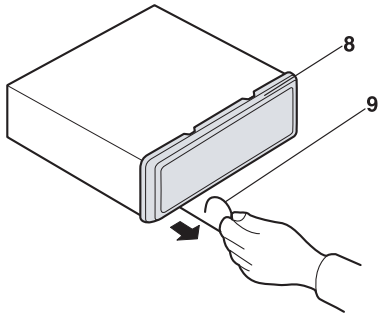

그림 5

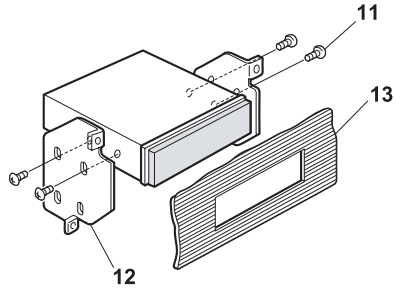

그림 7

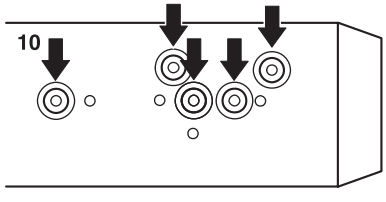

그림 6

주식회사대동오토사운드
DAEDONG AUTOSOUND CO.,LTD.

알아두기:

- 마지막으로 기기를 설치하기 전에 배선을 임시로 연결하여 배선이 모두 올바르게 연결되어 있는 지와 시스템이 올바르게 작동하는지 확인하십시오.
- 본 기기에 함께 공급된 부품만을 사용하여 올바르게 설치하십시오. 허가되지 않은 부품을 사용하면 오작동이 발생할 수 있습니다.
- 차에 구멍을 뚫거나 개조해야 할 경우에는 가까운 대리점에 문의하십시오.
- 운전자의 운전을 방해하거나 비상시와 같이 급정차를 할 때 탑승자에게 부상을 유발할 수 있는 곳에는 기기를 설치하지 마십시오.
- 반도체 레이저가 과열되면 위험할 수 있으니 본 기기는 히터의 열 배출구 부근과 같이 온도가 높은 곳에는 설치하지 마십시오.
- 설치 각도가 수평에서 60도를 넘으면 본 기기가 최적의 성능을 발휘하지 못할 수도 있습니다.
  (그림 1)

DIN 전방/후방 장착

이 기기는 "전방"(기존의 DIN 전방 장착) 또는 "후방"(DIN 후면 장착 설치. 기기 섀시 측면의 나사 구멍 이용) 장착 방식으로 올바르게 설치할 수 있습니다. 자세한 설명은 다음 그림의 설치 방법을 참조하십시오.

DIN 전방 장착

고무 부시로 설치(그림 2)

1. 데시보드
2. 홀더
   데시보드에 홀더를 삽입하고 나서, 데시보드 자재의 두께에 따라 적절한 탭을 선택하여 구부리십시오.
   (상부 및 하부 탭을 사용하여 가능한 한 단단히 설치합니다. 고정시키려면 탭을 90도 구부리십시오.)
3. 고무 부시
4. 나사

기기 제거(그림 3) (그림 4)

5. 프레임
6. 프레임 밑면에 있는 구멍에 릴리즈 핀을 끼운 다음 잡아 당겨서 프레임을 떼어냅니다. (프레임을 다시 부착할 때는 홈이 있는 측면이 아래쪽을 향하게 하여 부착하십시오.)
7. 제 위치에 완전히 장착될 때가지 그림에서처럼 공급된 추출 키를 기기에 삽입하십시오. 기기의 측면에 대고 키를 누르면서 기기를 밖으로 잡아 빼십시오.

DIN 후방 장착

기기의 측면에 있는 나사 구멍을 사용하여 설치

(그림 5) (그림 6) (그림 7)

1. 프레임을 제거하십시오.

8. 프레임
9. 프레임 밑면에 있는 구멍에 릴리즈 핀을 끼운 다음 잡아 당겨서 프레임을 떼어냅니다. (프레임을 다시 부착할 때는 홈이 있는 측면이 아래쪽을 향하게 하여 부착하십시오.)

2. 라디오 장착용 브래킷에 기기 고정시키기

10. 브랫의 스크류 구멍과 헤드 유닛의 스크류 구멍이 맞춰지는 위치를 찾아서 각 측면의 2개 지점에 스크류를 끼워 고정시키십시오. 브래킷에 있는 나사 구멍의 모양에 따라 트러스 머리 나사(5 X 8 mm) 또는 플러시 서패이스 나사(5 x 9 mm)를 사용하십시오.
11. 나사
12. 공장 라디오 장착용 브래킷
13. 데시보드 또는 콘솔

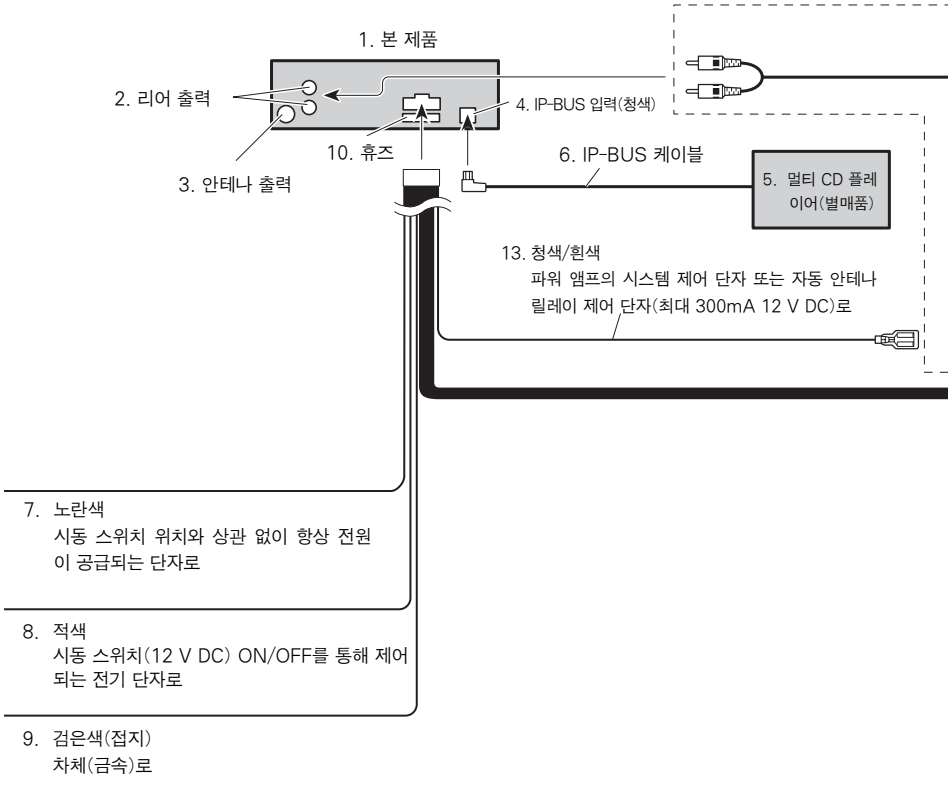

그림 8

주식회사대동오토사운드
DAEDONG AUTOSOUND CO.,LTD.

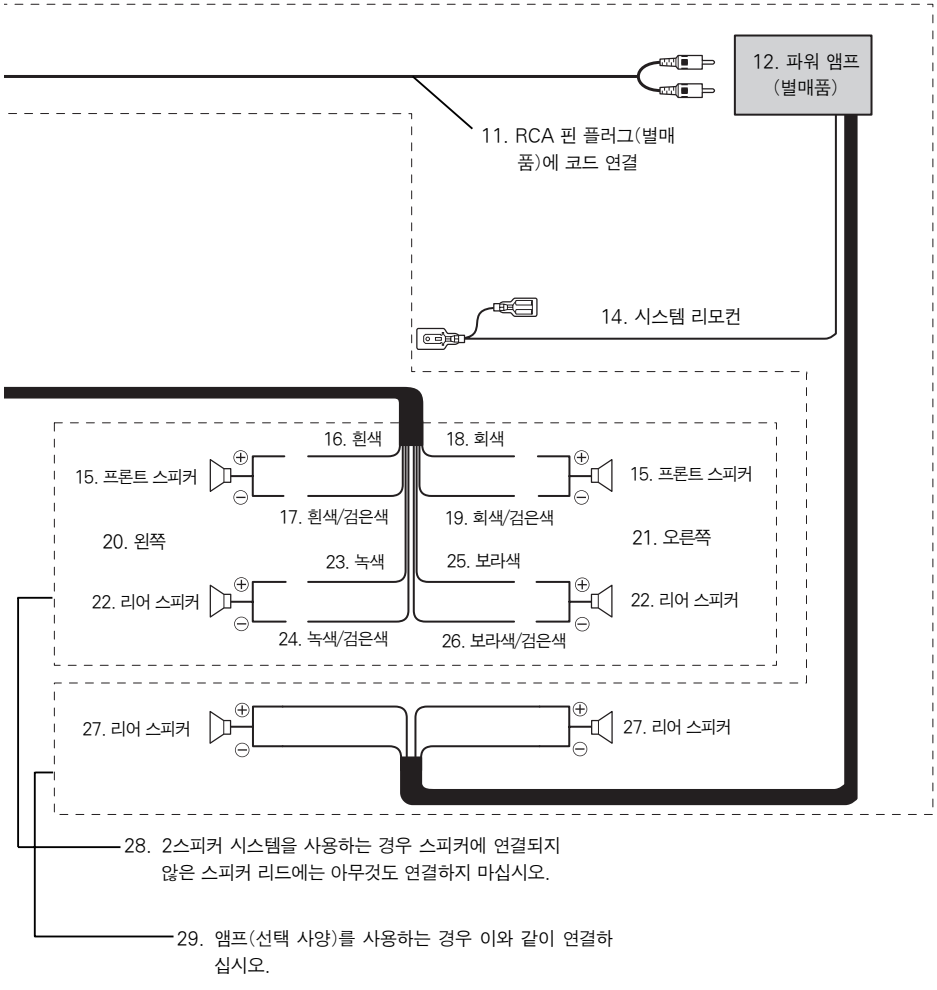
12. 파워 앰프
(별매품)
11. RCA 핀 플러그(별매
품)에 코드 연결
14. 시스템 리모컨
16. 흰색
18. 회색
15. 프론트 스피커
15. 프론트 스피커
17. 흰색/검은색
19. 회색/검은색
20. 왼쪽
21. 오른쪽
23. 녹색
25. 보라색
22. 리어 스피커
22. 리어 스피커
24. 녹색/검은색
26. 보라색/검은색
27. 리어 스피커
27. 리어 스피커
28. 2스피커 시스템을 사용하는 경우 스피커에 연결되지
않은 스피커 리드에는 아무것도 연결하지 마십시오.
29. 앰프(선택 사양)를 사용하는 경우 이와 같이 연결하
십시오.

그림 8

11 기기 연결하기

- 이 기기는 12V 배터리 및 네거티브 접지를 사용하는 차량용입니다. 레저 차량, 트럭 또는 버스에 설치하기 전에 배터리 전압을 확인하십시오.
- 전기 시스템의 단락을 막으려면 설치를 시작하기 전에 (-) 배터리 케이블의 분리해야 해야 합니다.
- 파워 앰프 및 기타 장치 연결 시 사용 설명서를 참조하여 올바르게 연결하십시오.
- 배선은 케이블 클램프 또는 접착 테이프로 고정시키십시오. 배선을 보호할 때는 금속부에 닿는 부위를 전기 접착 테이프로 감싸십시오.
- 모든 배선은 기어 시프트, 핸드 브레이크 또는 좌석 레일과 같은 이동 부품에 닿지 않도록 적절한 방향과 위치에 고정시키십시오. 히터 열 배출구 부근과 같은 위치에는 배선하지 마십시오. 배선의 절연체가 녹거나 손상될 경우 차체의 배선이 단락될 위험이 있습니다.
- 엔진 컴파트먼트에 구멍을 뚫어 노란색 리드를 배터리에 연결하지 마십시오. 그러면 리드 절연체가 손상되고 단락이 발생하여 매우 위험할 것입니다.
- 어떠한 리드도 짧게 자르지 마십시오. 그렇게 하면 보호 회로가 필요할 때 올바르게 작동되지 않을 수도 있습니다.
- 기기의 전원 공급 리드의 절연체를 잘라 낸 후 테이프로 감아 다른 장비에 전원이 공급되지 못하도록 하십시오. 그렇지 않으면, 리드의 전류 용량이 초과되어 과열될 수 있습니다.
- 퓨즈를 교체할 때는 퓨즈 홀더에 명시되어 있는 정격 퓨즈만을 사용하십시오.
- 고유의 BPTL 회로를 사용하므로 스피커 리드가 직접 접지되거나 좌/우 (-) 스피커 리드가 공통되도록 배선하지 마십시오.
- 기기 상의 RCA 핀 잭을 사용하지 않을 경우 커넥터 끝 부분에 부착된 캡을 제거하지 마십시오.
- 이 기기에 연결되는 스피커는 임피던스가 4 ~8옴이고 최소 출력이 정격 50W인 고출력 스피커여야 합니다. 여기에 명시된 것과는 다른 출력 및 임피던스를 사용하는 스피커를 연결하면 스피커에서 화재 또는 연기가 발생하거나 손상될 수 있습니다.
- 이 제품의 소스가 켜져 있는 경우 청색/흰색 리드를 통해 제어 신호가 출력됩니다. 외부 파워 앰프의 시스템 리모컨이나 차의 자동 안테나 릴레이 제어 단자(최대 300 mA 12 VDC)에 연결하십시오. 차에 유리 안테나가 달려 있으면 안테나 부스터 전공 공급 단자에 연결하십시오.
- 외부 파워 앰프를 이 시스템과 함께 사용하는 경우 청색/흰색 리드를 앰프의 전원 단자로 연결하지 마십시오. 마찬가지로, 청색 리드를 자동 안테나의 전원 단자에 연결하지 마십시오. 이렇게 연결할 경우 과도한 전류 손실이나 고장이 발생할 수 있습니다.
- 회로 단락을 막기 위해 분리된 리드를 절연 테이프로 보호하십시오. 특히, 사용하지 않는 스피커 리드를 빠뜨리지 말고 반드시 절연시키십시오. 리드가 절연되지 않을 경우 회로 단락의 위험이 있습니다.
- 잘못된 연결을 막기 위해 IP-BUS 커넥터의 입력 측은 청색으로, 출력 측은 검은색으로 표시되어 있습니다. 같은 색상의 커넥터를 올바르게 연결하십시오.
- **시동 스위치에 ACC(부속품) 위치가 없는 차에는 이 기기를 설치할 수 없습니다. (그림 1)**

ACC 위치

비 ACC 위치

- 검은색 리드는 접지선입니다. 이 리드는 파워 앰프와 같은 고출력 제품의 접지와는 별도로 접지시키십시오.
  기기들을 함께 접지시켰는데 접지가 떨어져 나가면, 제품의 손상이나 화재의 위험이 발생할 수 있습니다.

- 본 기기와 다른 기기들의 코드는 같은 기능을 하더라도 색상이 서로 다를 수 있습니다. 본 기기를 다른 기기에 연결할 때는 양쪽 기기에 동봉된 설치 설명서를 잘 읽고 같은 기능을 하는 코드끼리 연결해야 합니다.

주식회사대동오토사운드
DAEDONG AUTOSOUND CO.,LTD.

연결 다이어그램(그림 8)

1. 본 제품
2. 리어 출력
3. 안테나 잭
4. IP-BUS 입력(청색)
5. 멀티 CD 플레이어(별매품)
6. IP-BUS 케이블
7. 노란색
   시동 스위치 위치와 상관 없이 항상 전원이 공급되는 단자로
8. 적색
   시동 스위치(12 V DC) ON/OFF를 통해 제어되는 전기 단자로
9. 검은색(접지)
   차체(금속)로
10. 휴즈
11. RCA 핀 플러그(별매품)에 코드 연결
12. 파워 앰프(별매품)
13. 청색/흰색
    파워 앰프의 시스템 제어 단자 또는 자동 안테나 릴레이 제어 단자(최대 300mA 12 V DC)로
14. 시스템 리모컨
15. 프론트 스피커
16. 흰색
17. 흰색/검은색
18. 회색
19. 회색/검은색
20. 왼쪽
21. 오른쪽
22. 리어 스피커
23. 녹색
24. 녹색/검은색
25. 보라색
26. 보라색/검은색
27. 리어 스피커
28. 스피커 시스템을 사용하는 경우 스피커에 연결되지 않은 스피커 리드에는 아무것도 연결하지 마십시오.
29. 앰프(선택 사양)를 사용하는 경우 이와 같이 연결하십시오.

주요사양

주요 사양

일반

정격 전원..... 14.4 V DC
(허용 가능 전압 범위: 12.0-14.4 V DC)
접지 시스템 ..... .네거티브 타입
최대 소비 전력 .....10.0 A
크기(W × H × D):
DIN
섀시 ..... 178 × 50 × 157 mm
돌출부..... 188 × 58 × 19 mm
D
섀시 ..... 178 × 50 × 162 mm
돌출부..... 170 × 46 × 14 mm
무게 ..... 1.4 kg

오디오

연속 출력은 채널 당 4Ω에서 22W이상이며, 양 채널은 5% 이하의 THD로 50 ~ 15,000Hz로 작동됩니다.
최대 전원 출력. .....50 W × 4
로드 임피던스.....4 Ω (4-8 Ω allowable)
프리아웃 최대 출력 레벨/출력 임피던스
.....2.2 V/1 kΩ
이퀄라이저(3 대역 파라메트릭 이퀄라이저):
저역
주파수..... 40/80/100/160 Hz
Q율..... 0.35/0.59/0.95/1.15
(증가시 +6)
게인 .....±12dB
중역
주파수.....200/500/1k/2k Hz
Q율.....0.35/0.59/0.95/1.15
(증가시 +6 dB)
게인 ..... ±12dB
고역
주파수.....3.15k/8k/10k/12.5k Hz
Q율.....0.35/0.59/0.95/1.15
(증가시 +6)
게인 .....±12dB
라우드니스
저역 .....+3.5 dB (100 Hz),
+3 dB (10 kHz)
중역 .....+10 dB (100 Hz),
+6.5dB (10 kHz)
고역 .....+11 dB (100 Hz), +11 dB
(10 kHz) (볼륨:-30 dB)

CD 플레이어

시스템 ..... 컴팩트 디스크 오디오 시스템
사용 가능한 디스크 ..... 컴팩트 디스크
신호 포맷:
샘플링 주파수 ..... 44.1 kHz
양자화 비트 수 ..... 16; 리니어
주파수 특성..... 5-20,000 Hz (±1 dB)
신호 대 잡음 비 94dB (1kHz)
(IEC-A 네트워크)
동적 범위 92dB (1kHz)
채널 수 ..... 2(스테레오)

FM 튜너

주파수 범위 ..... 87.5 _ 108.0 MHz
사용 가능한 감도 ..... 8 dBf (0.7 μV/75 Ω,
모노, S/N: 30dB)
50dB 무음 감도 ..... 10 dBf (0.9 μV/75 Ω,
모노)
신호 대 잡음 비 ..... 75dB(IEC-A 네트워크)
왜율 0.3% (65dBf에서 1kHz,
스테레오)
0.1%(65dBf에서 1kHz,
모노)
주파수 반응 ..... 30-15,000 Hz (±3 dB)
스테레오 분리 ..... 45dB(65dBf, 1kHz)

AM 튜너

주파수 범위 ..... 531-1,602 kHz (9 kHz)
530-1,640 kHz (10 kHz)
사용 가능한 감도 ..... 18 μV (S/N: 20dB)
신호 대 잡음 비 ..... 65dB(IEC-A 네트워크)

알아두기

주요 사양과 설계는 본 기기의 개선을 위해 사전 통보 없이 변경될 수 있습니다. ▣

주식회사대동오토사운드
DAEDONG AUTOSOUND CO.,LTD.

• 본 사용설명서는 저작권법에 의해 보호를 받습니다.
• (주)대동오토사운드의 사전 서면 동의없이 사용설명서의 일부 또는 전체를 무단 복사, 배포할 수 없습니다.

주식회사대동오토사운드
DAEDONG AUTOSOUND CO.,LTD.
서울특별시 용산구 효창동 5-76 대동B/D
TEL:(02)702-5050 FAX:(02)702-6060
소비자상담실:(02)704-8888
Homepage : www.autosound.co.kr,
www. pioneerkorea .com